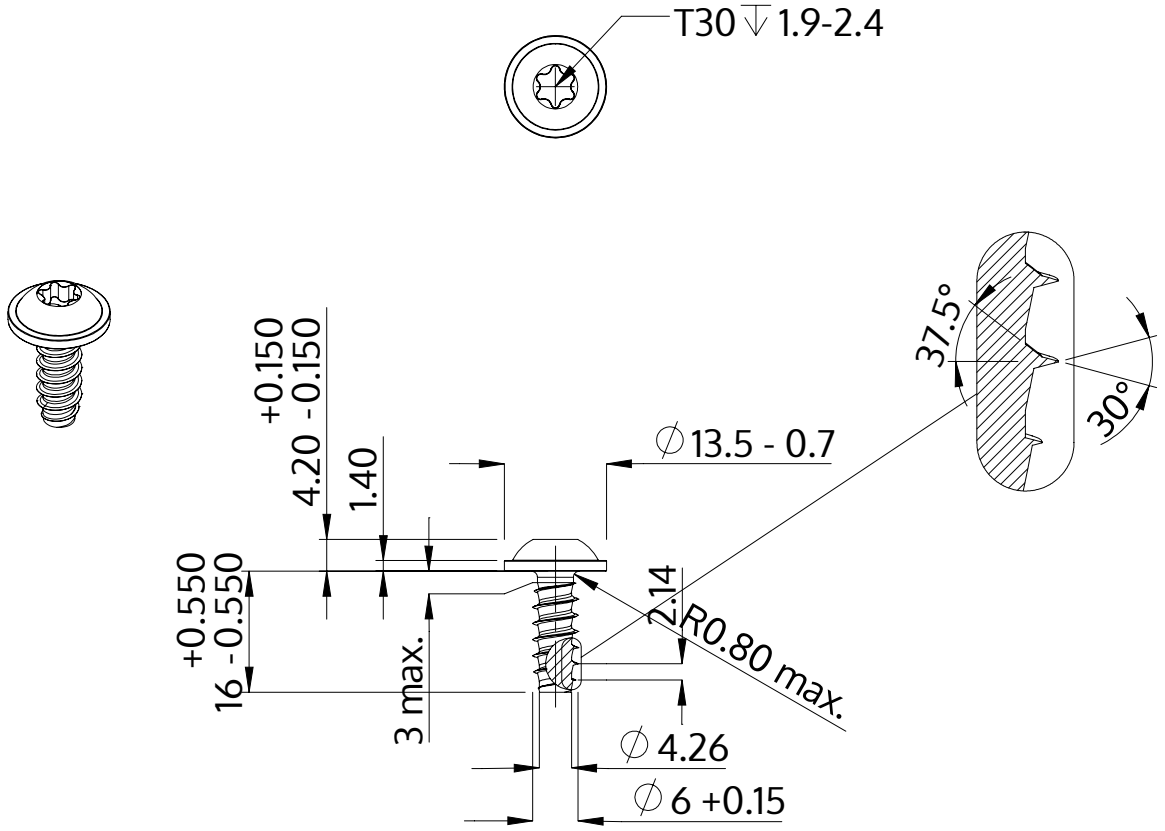

Описание	STP38 6.0x16.0 - T30
Материал	Нержавеющая сталь A4
Поверхность	Светлый отжиг и пассивация
Вес	4.567 kg / 1000 Штука

SCREWERK	**STP380600160C**	
Метрический чертеж A4	Шкала None:1	2024-04