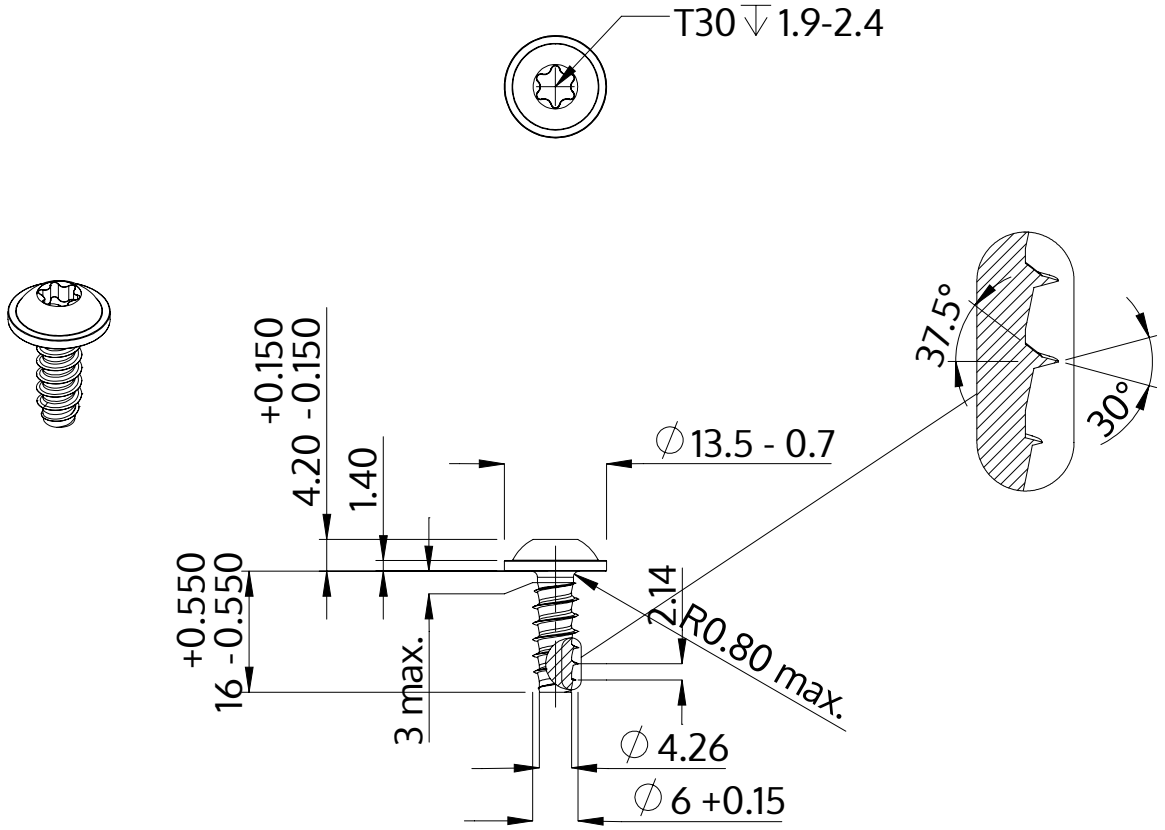

Açıklaması	STP38 6.0x16.0 - T30
Malzeme	Çelik, sertleştirilmiş
Kaplama	ZnNi siyah-pasifleştirilmiştir, temperlenmistir, kaplanmış
Ağırlık	4.567 kg / 1000 Adet

SCREWERK	**STP380600160B**	
Metrik çizim A4	Ölçeklendirme 1:1	2024-10