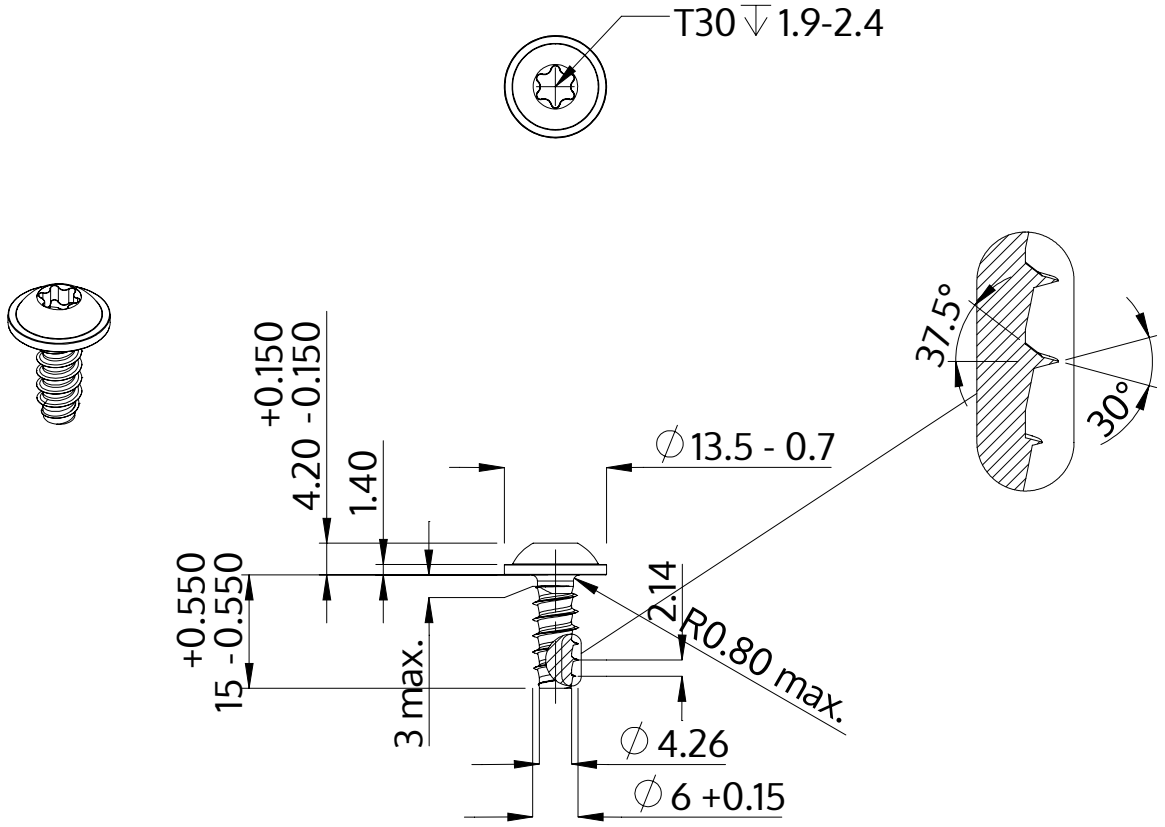

Beschreibung	STP38 6.0x15.0 - T30
Werkstoff	Edelstahl A4
Oberfläche	blank, gebeizt und passiviert
Gewicht	4.431 kg / 1000 Stück

SCREWERK	**STP380600150C**	
Metrische Zeichnung A4	Skalierung 1:1	2024-10