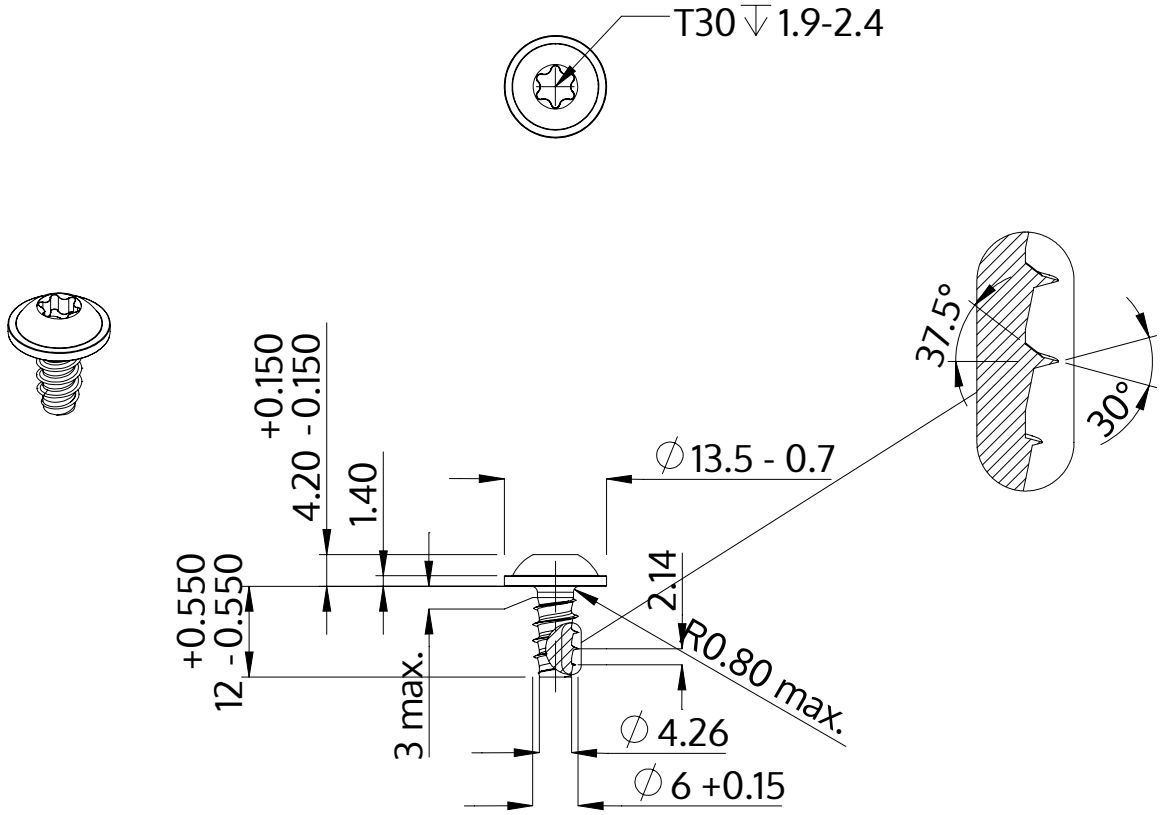

Beschreibung	STP38 6.0x12.0 - T30
Werkstoff	Stahl, vergütet
Oberfläche	verzinkt 5-7 µm, getempert, blau / transparent passiviert
Gewicht	4.024 kg / 1000 Stück

SCREWERK	**STP380600120S**	
Metrische Zeichnung A4	Skalierung None:1	2024-04