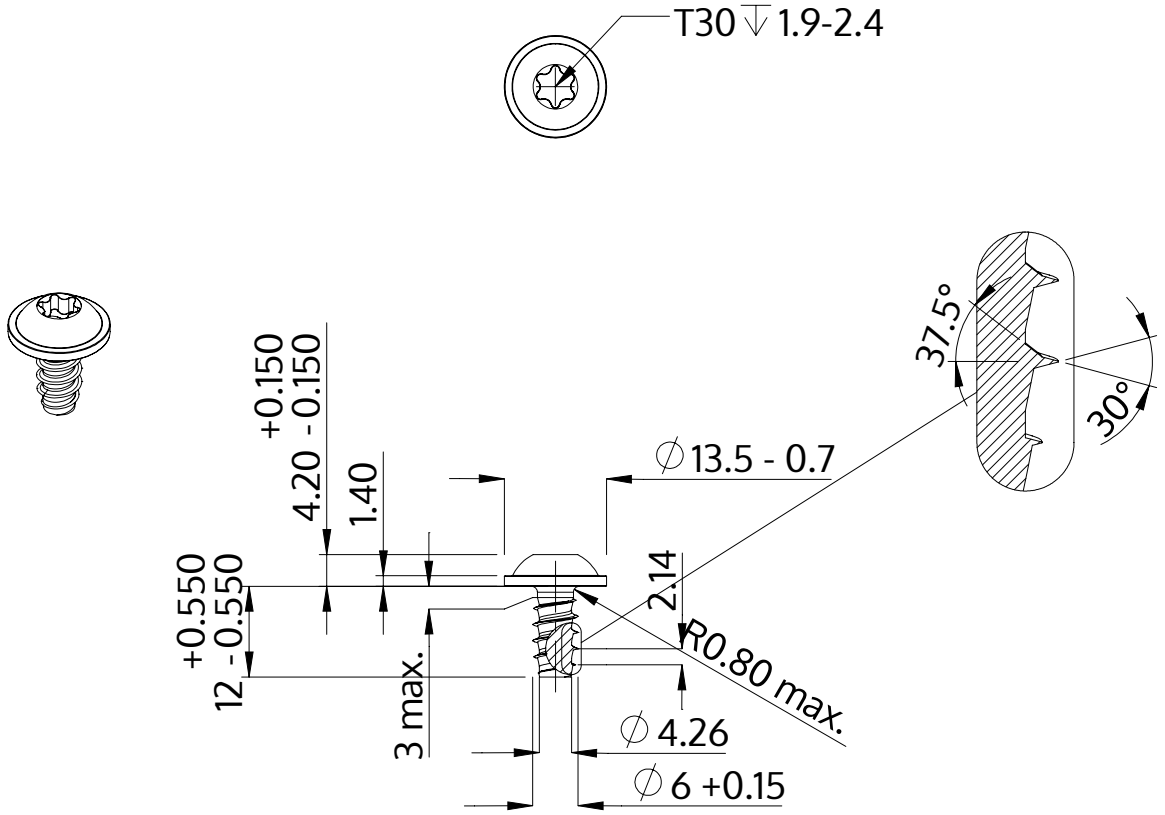

Описание	STP38 6.0x12.0 - T30
Материал	Нержавеющая сталь A2
Поверхность	чёрный
Вес	4.024 kg / 1000 Штука

SCREWERK	**STP380600120J**	
Метрический чертеж A4	Шкала None:1	2024-04