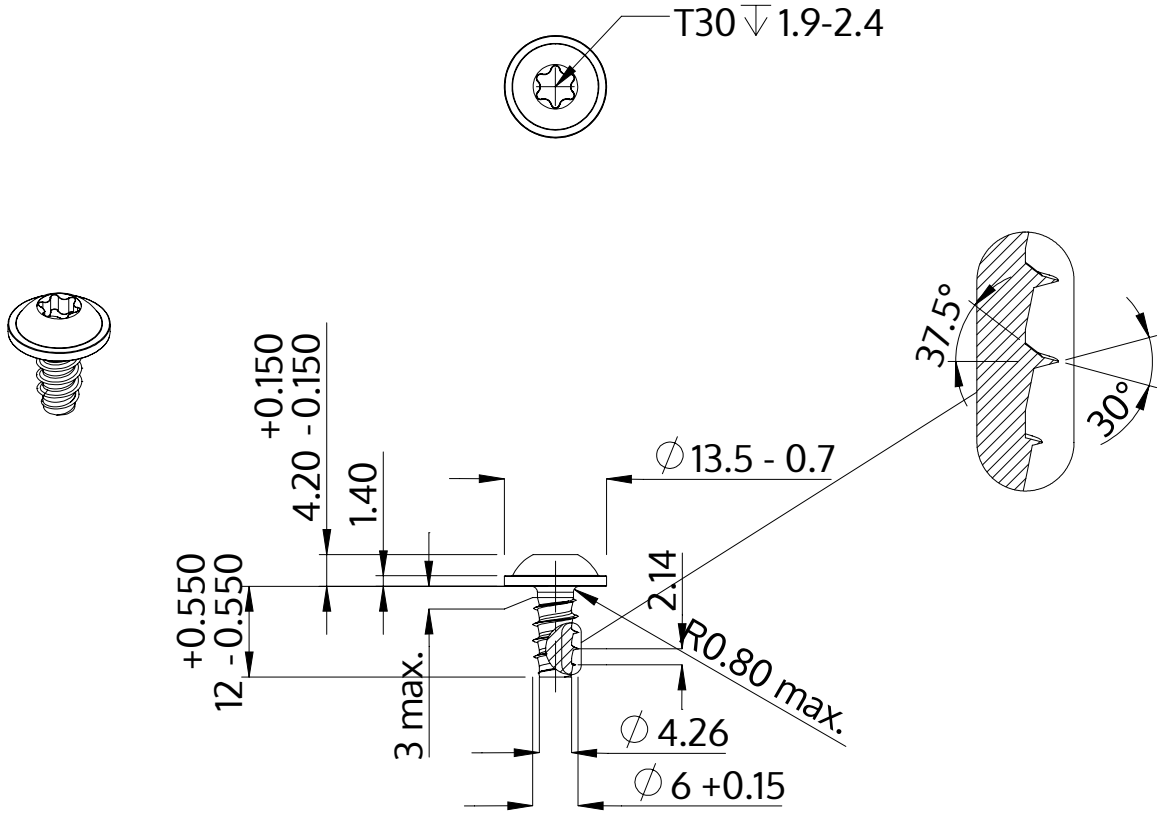

Beschrijving	STP38 6.0x12.0 - T30
Materiaal	roestvrij staal A2
Oppervlak	zwart
Gewicht	4.024 kg / 1000 stuk

SCREWERK	**STP380600120J**	
Metrische tekening A4	Schaal 1:1	2024-10