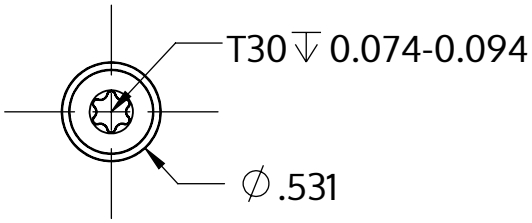

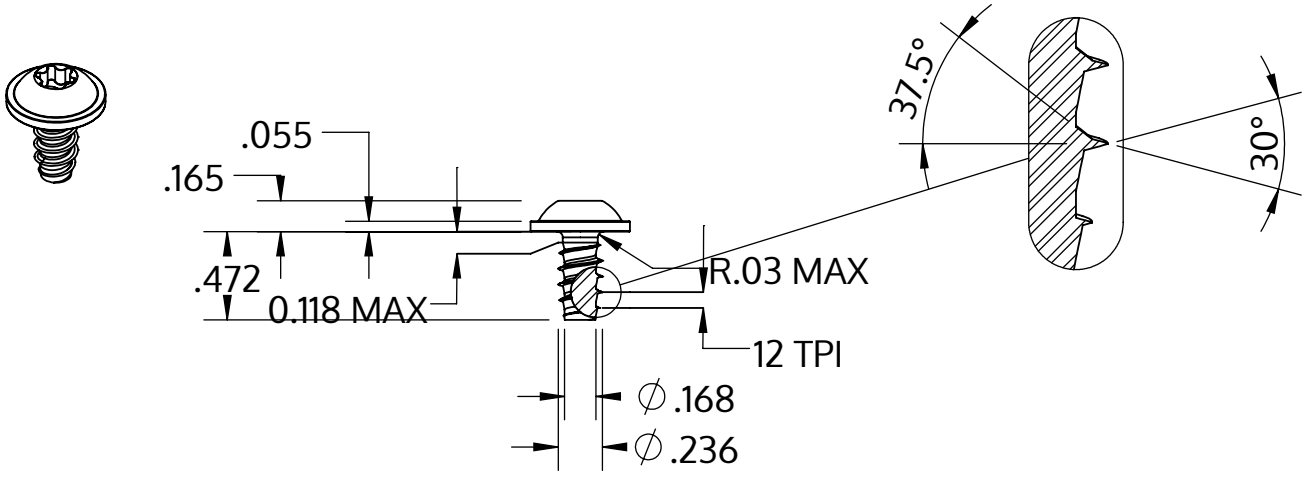

Metric size	M6 x 2.14 mm
US size (converted)	#0.236-12
	Tolerances [inch]
Length	+/- 0.021
Head diameter	+0 / -0.027
Head height	+/- 0.005
Thread diameter	+0.005 / -0

Beschrijving	STP38 6.0x12.0 - T30
Materiaal	veredeld staal
Oppervlak	ZnNi zwart-gepassiveerd, getempert, verzegeld
Gewicht	4.024 kg / 1000 stuk

SCREWERK	**STP380600120B**	
_Zoll Zeichnung Größe A	Schaal 1:1	2024-10