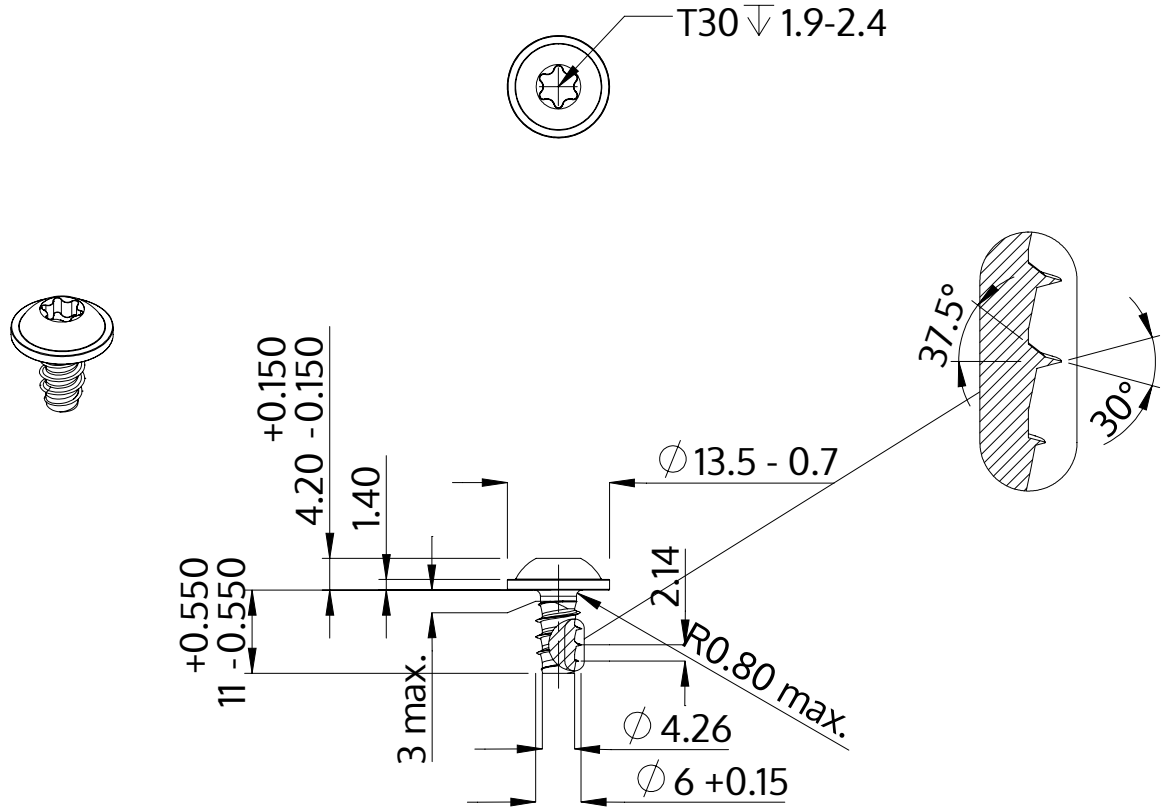

Описание	STP38 6.0x11.0 - T30
Материал	неръждаема стомана A4
Повърхност	гланциран, полиран, пасиваран
Тегло	3.888 kg / 1000 Бройка

SCREWERK	**STP380600110C**	
Метричен дизайн A4	Мащаб None:1	2024-04