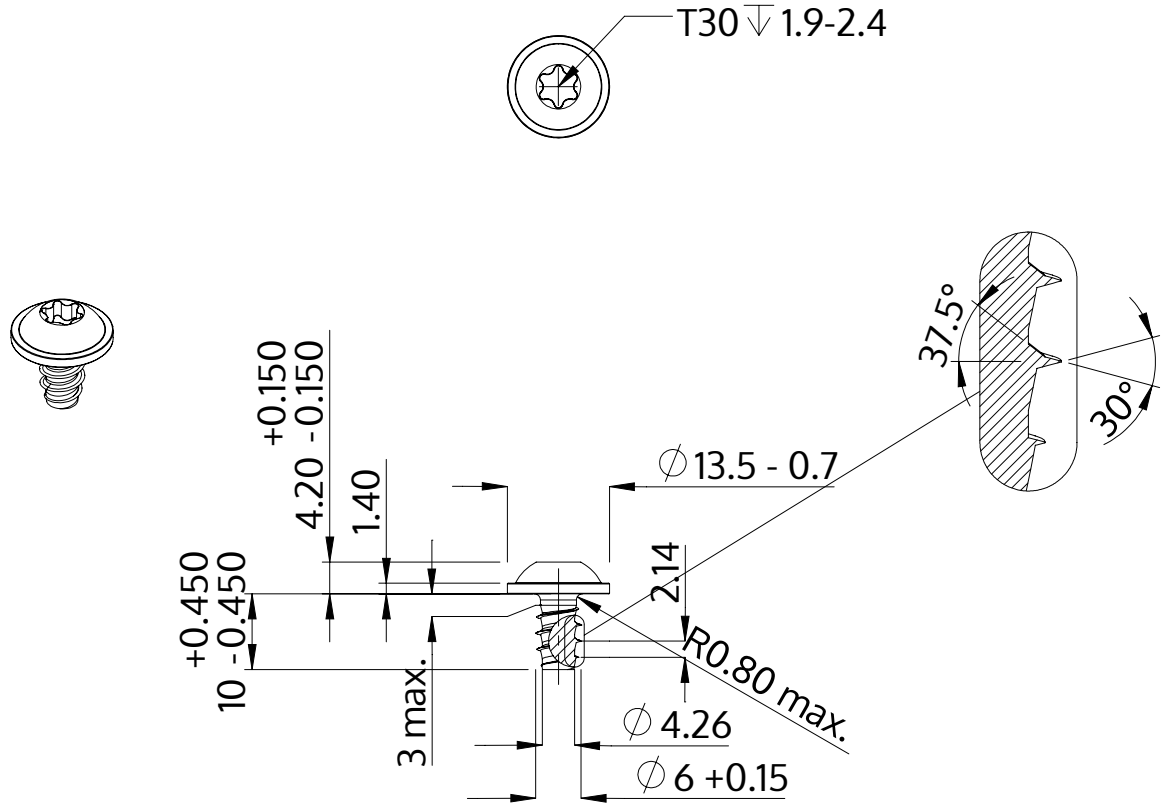

Beschreibung	STP38 6.0x10.0 - T30
Werkstoff	Edelstahl A2
Oberfläche	blank, gebeizt und passiviert
Gewicht	3.753 kg / 1000 Stück

SCREWERK	**STP380600100E**	
Metrische Zeichnung A4	Skalierung None:1	2024-04