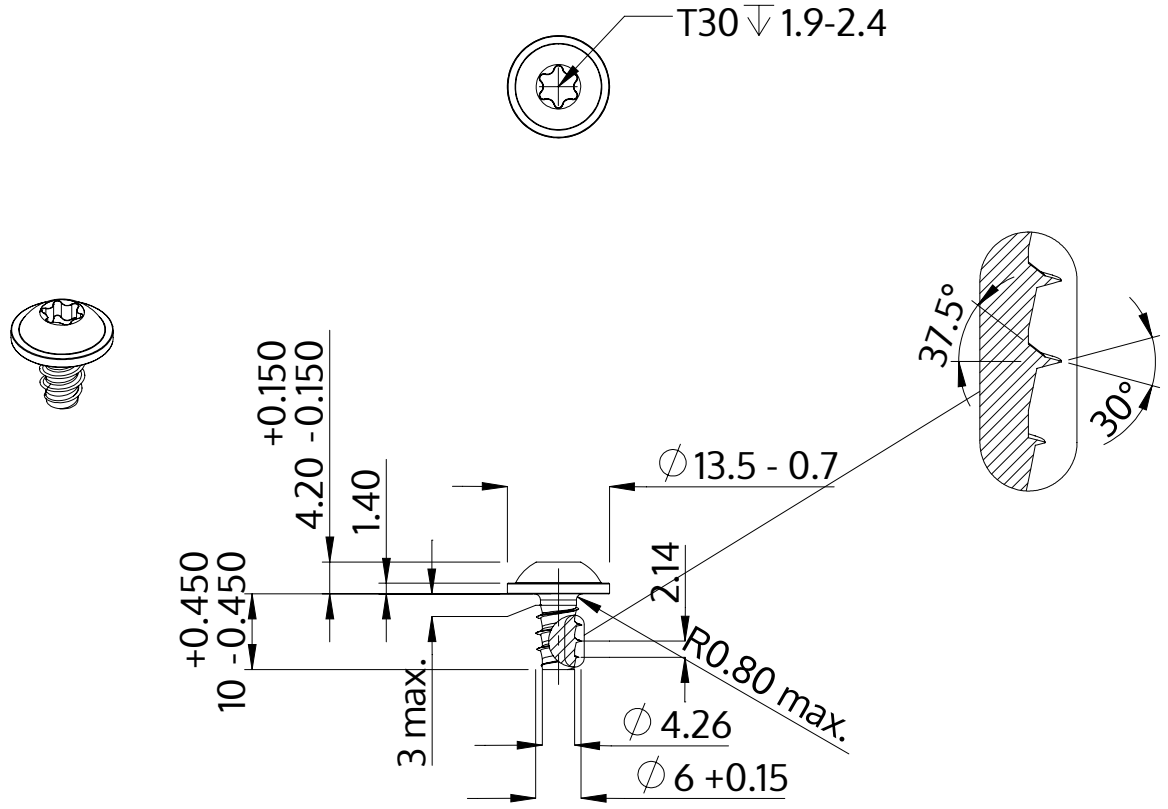

Açıklaması	STP38 6.0x10.0 - T30
Malzeme	Çelik, sertleştirilmiş
Kaplama	ZnNi siyah-pasifleştirilmiştir, temperlenmistir, kaplanmış
Ağırlık	3.753 kg / 1000 Adet

SCREWERK	**STP380600100B**	
Metrik çizim A4	Ölçeklendirme None:1	2024-04