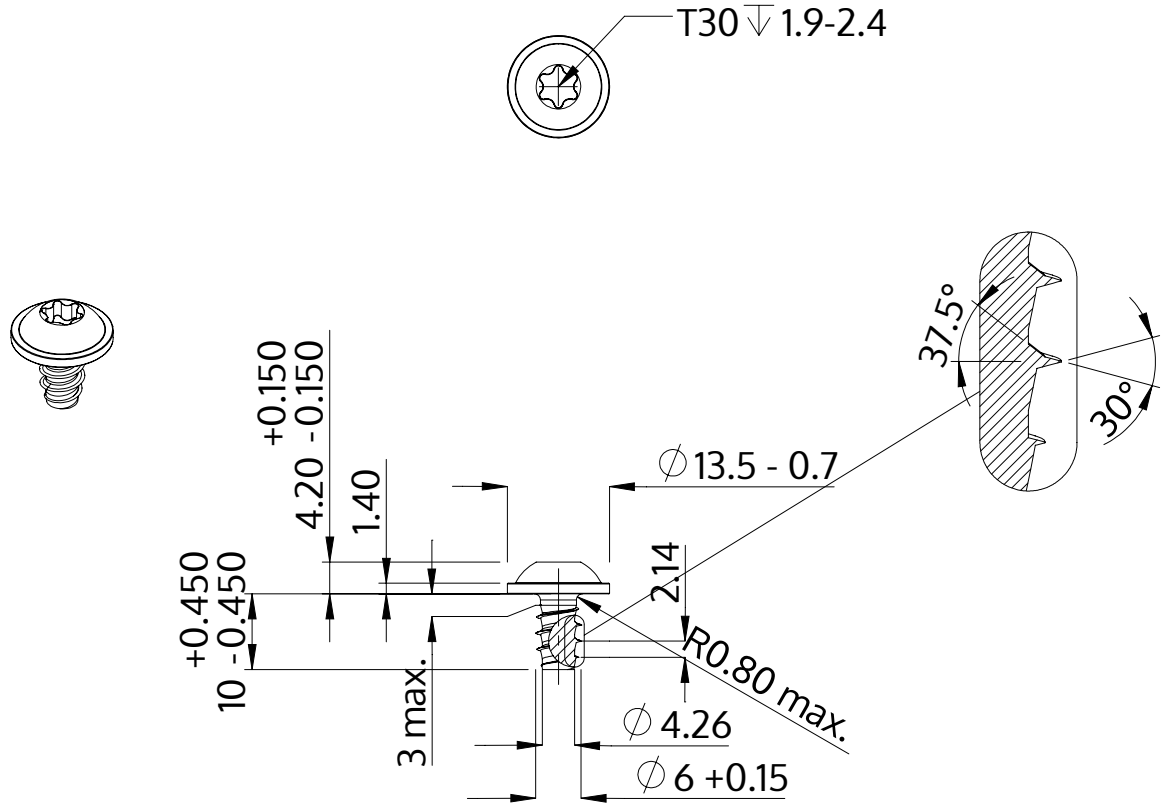

Описание	STP38 6.0x10.0 - T30
Материал	сталь, упрочненная
Поверхность	ZnNi, черная пассивировка+отжиг+масло
Вес	3.753 kg / 1000 Штука

SCREWERK	**STP380600100B**	
Метрический чертеж A4	Шкала 1:1	2024-10