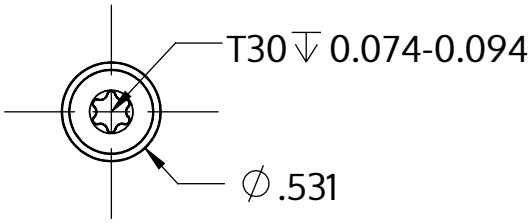


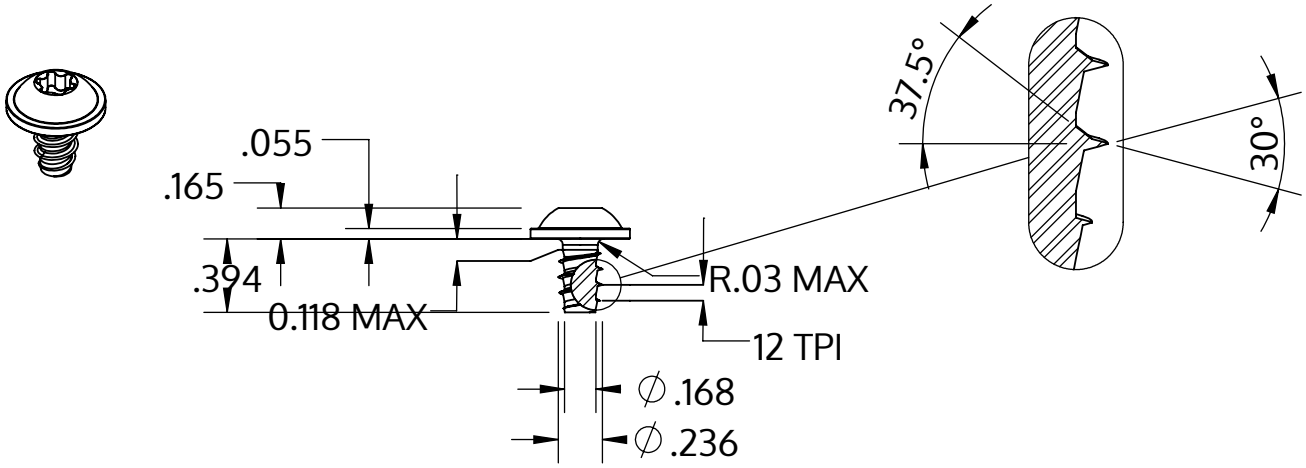


| | |
|---|---|
| Metric size | M6 x 2.14 mm |
| US size (converted) | #0.236-12 |
| | Tolerances [inch] |
| Length | +/- 0.017 |
| Head diameter | +0 / -0.027 |
| Head height | +/- 0.005 |
| Thread diameter | +0.005 / -0 |

| | |
|---|---|
| Descrição | STP38 6.0x10.0 - T30 |
| Material | aço, endurecido |
| Superfície | Zincado Niquelado Galvanizado, Passivado negro |
| Peso | 3.753 kg / 1000 peças |

| | | |
|---|---|---|
| SCREWERK | **STP380600100B** | |
| _Zoll Zeichnung Größe A | Escala 1:1 | 2024-10 |