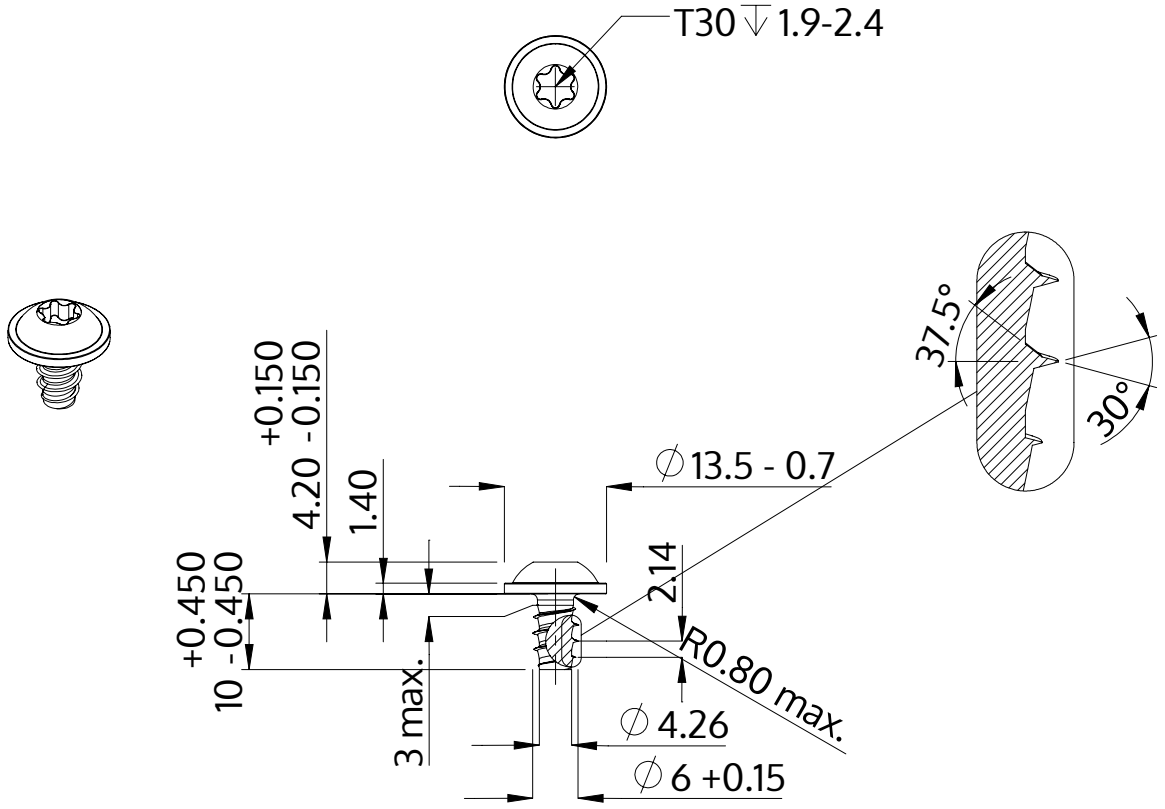

Beschreibung	STP38 6.0x10.0 - T30
Werkstoff	Stahl, vergütet
Oberfläche	ZnNi min. 5µm, schwarz passiviert, getempert, versiegelt
Gewicht	3.753 kg / 1000 Stück

SCREWERK	**STP380600100B**	
Metrische Zeichnung A4	Skalierung 1:1	2024-10