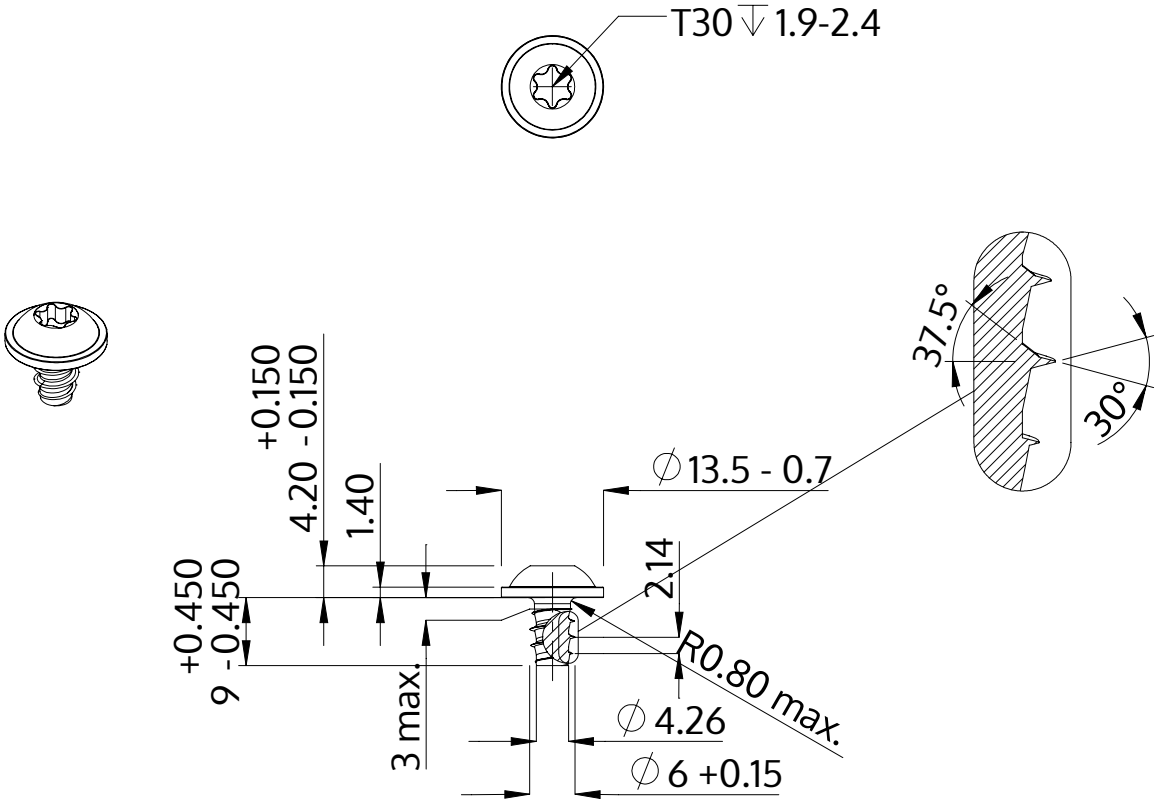

Açıklaması	STP38 6.0x9.0 - T30
Malzeme	Çelik, sertleştirilmiş
Kaplama	galvanizli 5-7 µm, temperliö mavi / şeffaf pasifleştirilmiştir
Ağırlık	3.617 kg / 1000 Adet

SCREWERK	**STP380600090S**	
Metrik çizim A4	Ölçeklendirme None:1	2024-04