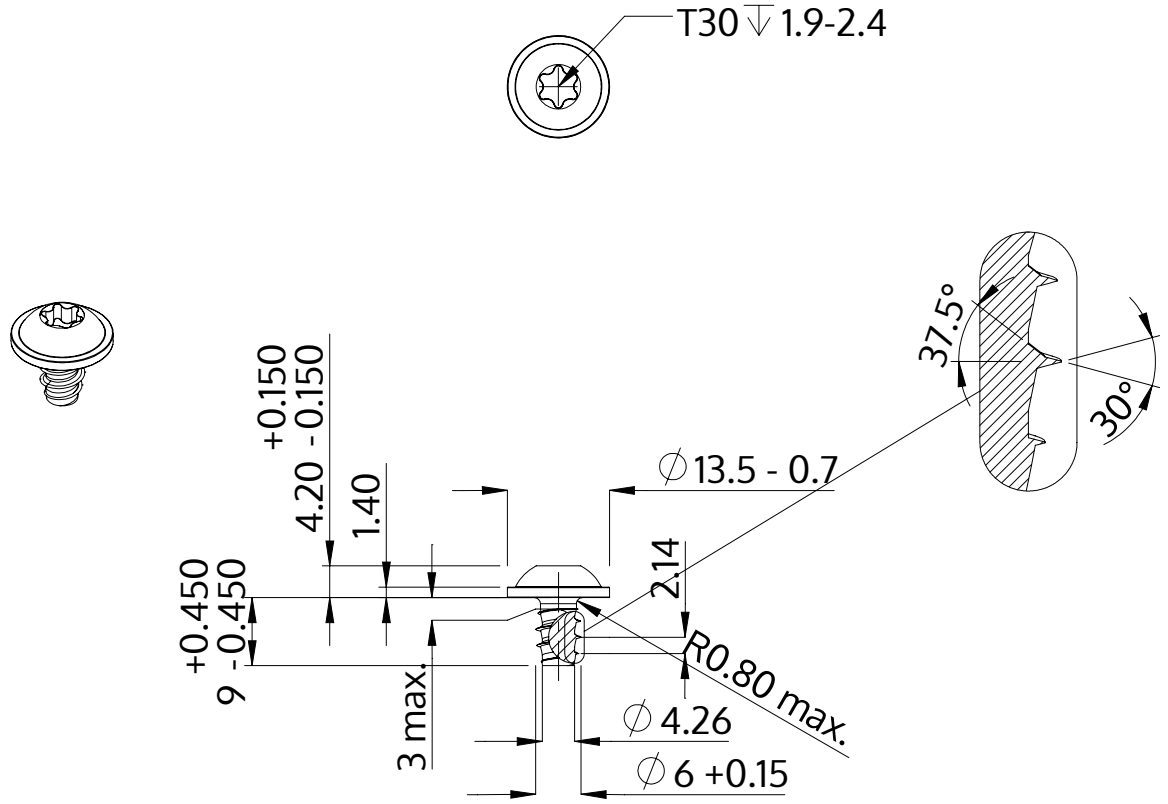

Descrição	STP38 6.0x9.0 - T30
Material	aço, endurecido
Superfície	zincado 5-7 µm, galvanizado, azul / passivado transparente
Peso	3.617 kg / 1000 peças

SCREWERK	**STP380600090S**	
Desenho Métrico A4	Escala None:1	2024-04