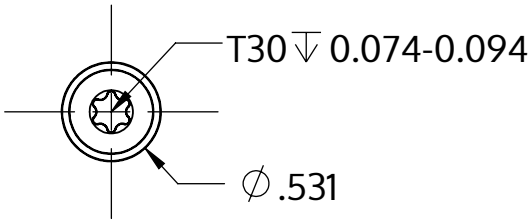


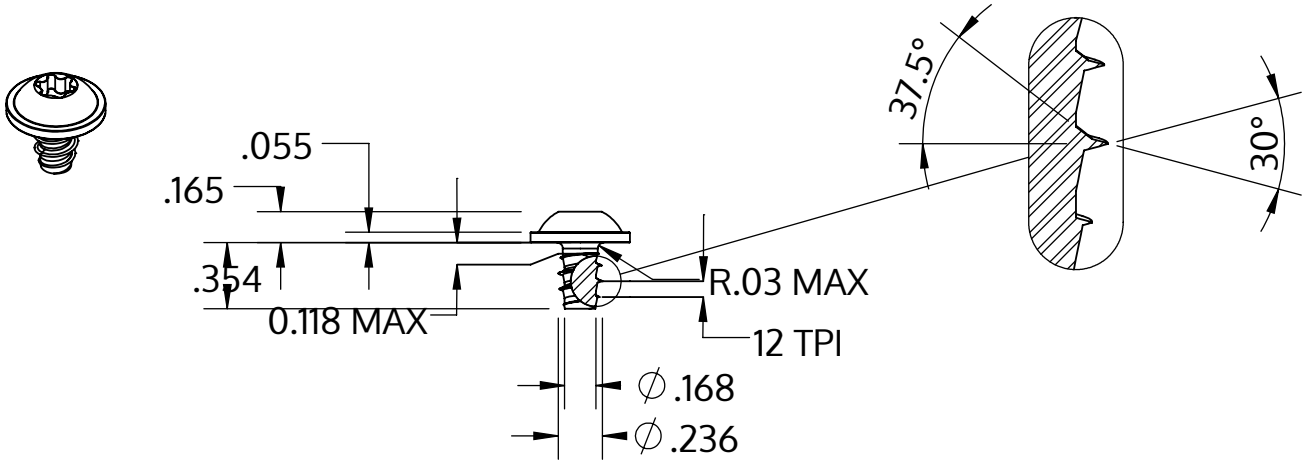


| | |
|---|---|
| Metric size | M6 x 2.14 mm |
| US size (converted) | #0.236-12 |
| | Tolerances [inch] |
| Length | +/- 0.017 |
| Head diameter | +0 / -0.027 |
| Head height | +/- 0.005 |
| Thread diameter | +0.005 / -0 |

| | |
|---|---|
| Popis | STP38 6.0x9.0 - T30 |
| Materiál | Temperovaná ocel |
| Povrch | Pozinkovaná 5-7 µm, temperovaná, modrá, pasivovaná průhledně |
| Hmotnost | 3.617 kg / 1000 Kus |

| | | |
|---|---|---|
| SCREWERK | **STP380600090S** | |
| _Zoll Zeichnung Größe A | Měřítko 1:1 | 2024-10 |