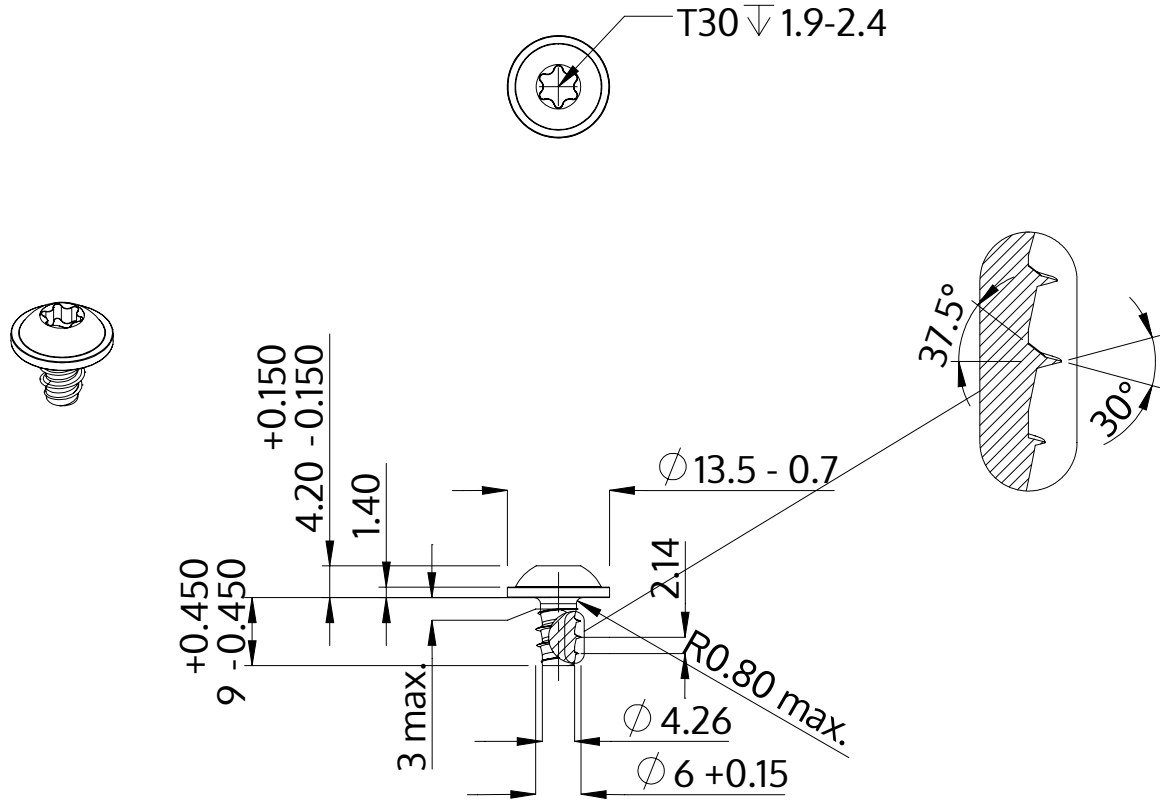

Popis	STP38 6.0x9.0 - T30
Materiál	Temperovaná ocel
Povrch	Pozinkovaná 5-7 µm, temperovaná, modrá, pasivovaná průhledně
Hmotnost	3.617 kg / 1000 Kus

SCREWERK	**STP380600090S**	
Metric výkres A4	Měřítko 1:1	2024-10