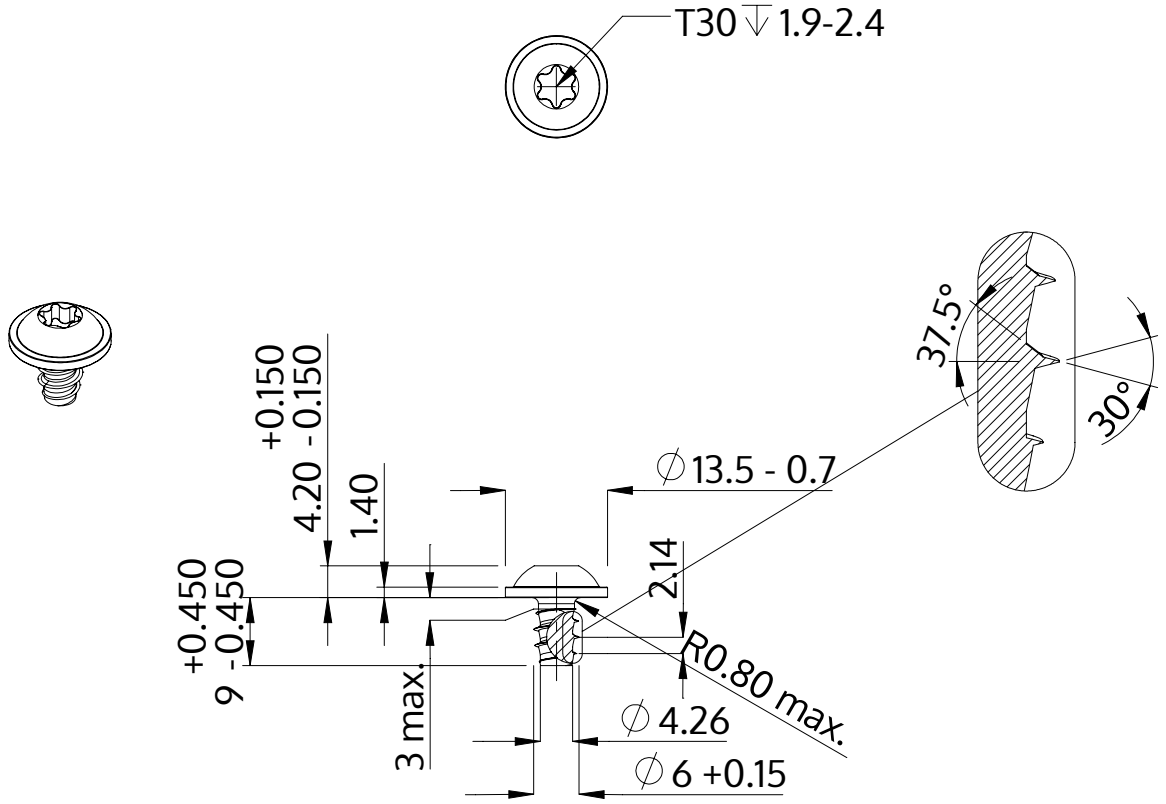

Description	STP38 6.0x9.0 - T30
Matière	Acier,trempé et revenu
Surface	Zinc Nickel passivé noir, trempée, scéllée
Poids	3.617 kg / 1000 Unité

SCREWERK	**STP380600090B**	
Dessin métrique A4	Redimensionner 1:1	2024-10