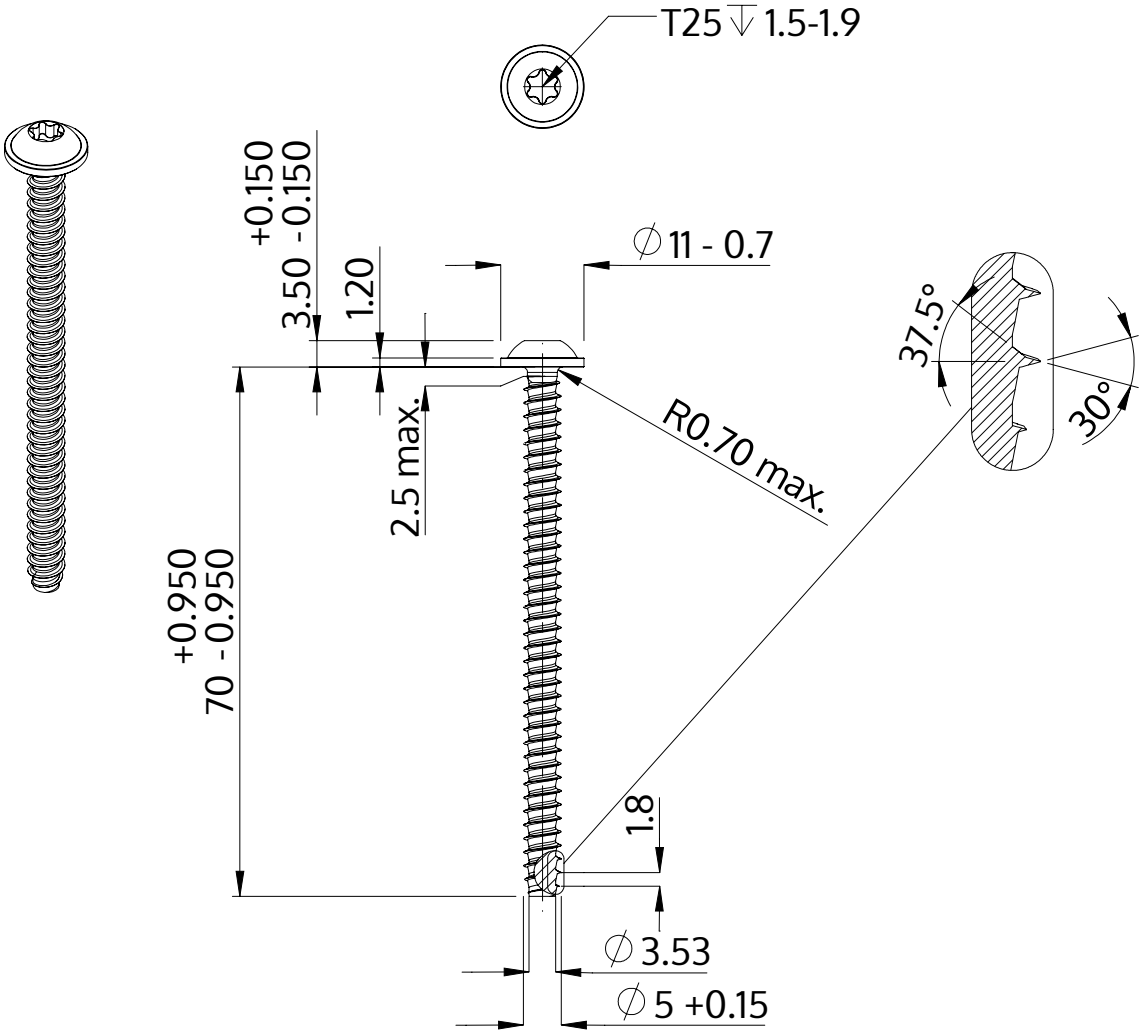

Descripción	STP38 5.0x70.0 - T25
Material	Acero Inoxidable A2
Superficie	Laminado brillante, barnizado y pasivado
Peso	8.012 kg / 1000 Piezas

SCREWERK	**STP380500700E**	
Diseño métrico	Escalada None:1	2024-04