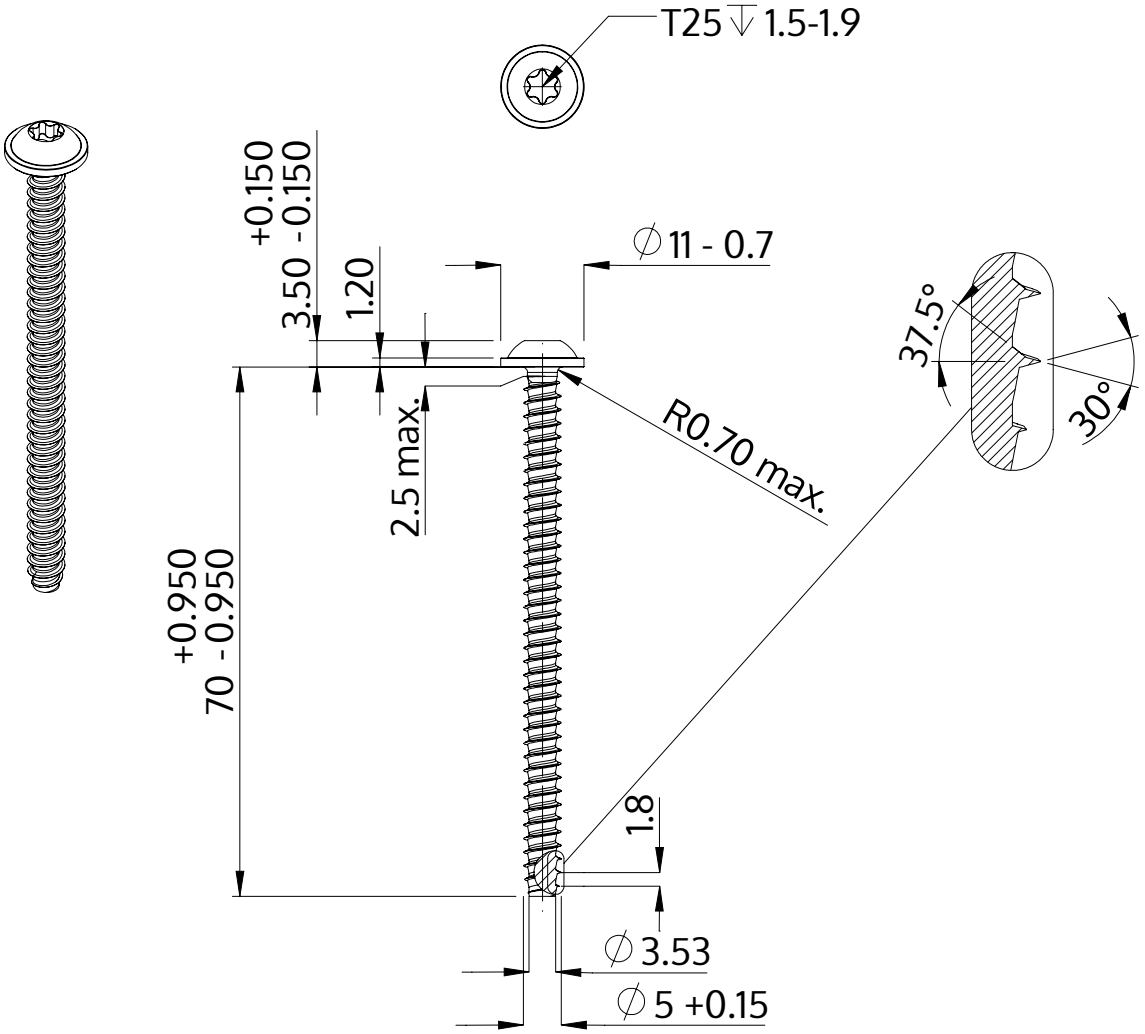

Description	STP38 5.0x70.0 - T25
Matière	Acier,trempé et revenu
Surface	Zinc Nickel passivé noir, trempée, scéllée
Poids	8.012 kg / 1000 Unité

SCREWERK	**STP380500700B**	
Dessin métrique A4	Redimensionner None:1	2024-04