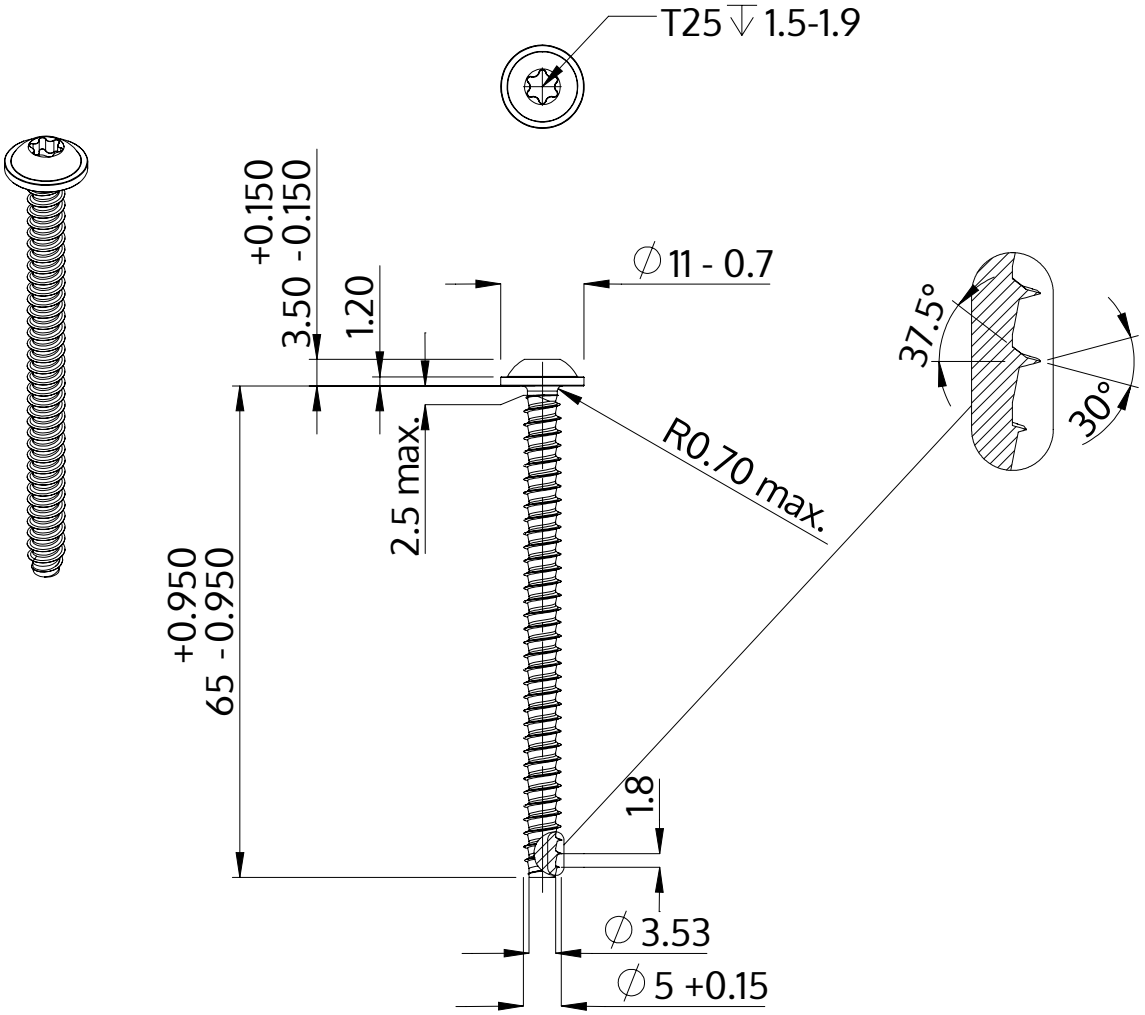

Beskrivning	STP38 5.0x65.0 - T25
Material	stål, härdat
Yta	förzinkad 5-7 µm, härdad, blå/transparent passiviserad
Vikt	7.539 kg / 1000 styck

SCREWERK	**STP380500650S**	
Metrisk skiss A4	Skala 2:1	2024-10