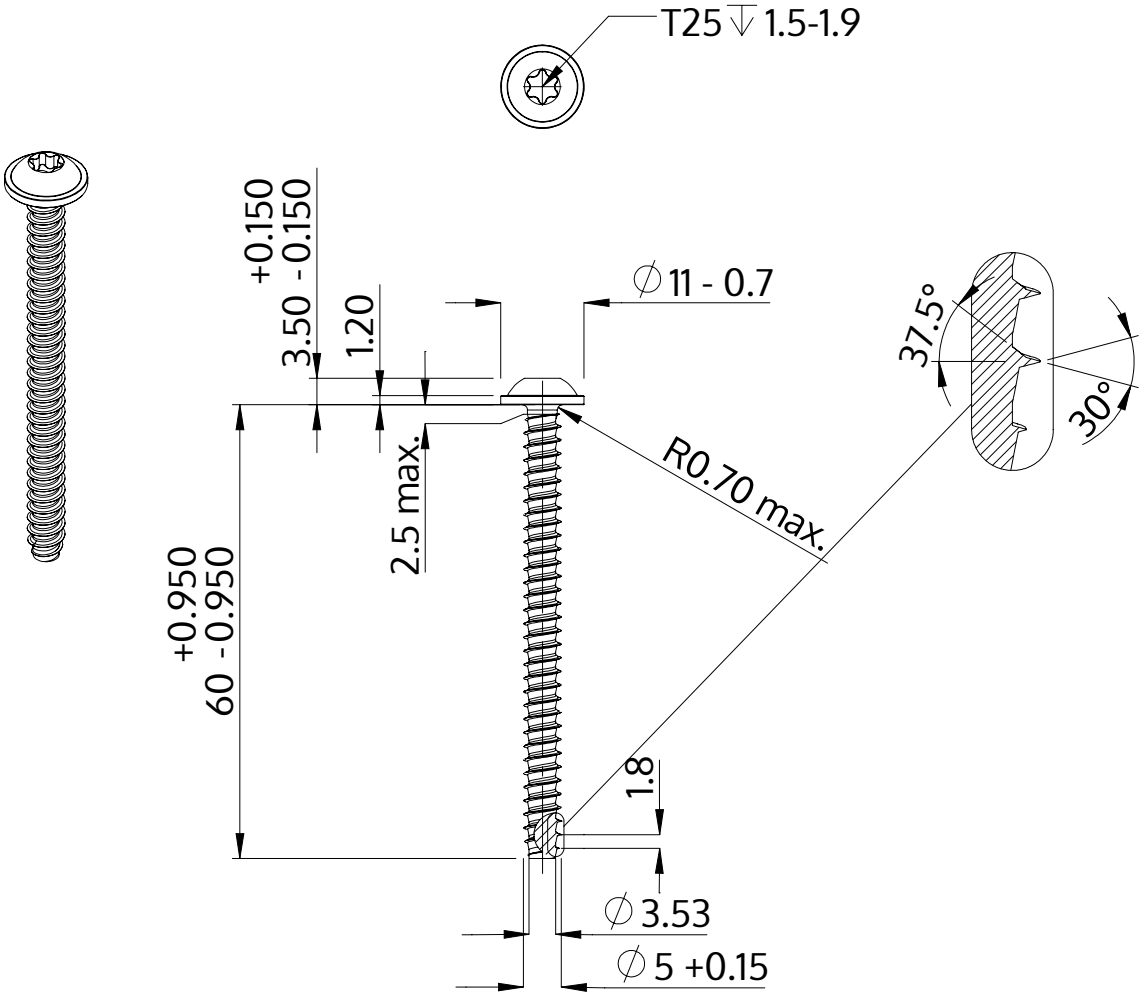

Description	STP38 5.0x60.0 - T25
Matière	acier inoxydable A2
Surface	brillant décapé et passivé
Poids	7.066 kg / 1000 Unité

SCREWERK	**STP380500600E**	
Dessin métrique A4	Redimensionner 2:1	2024-10