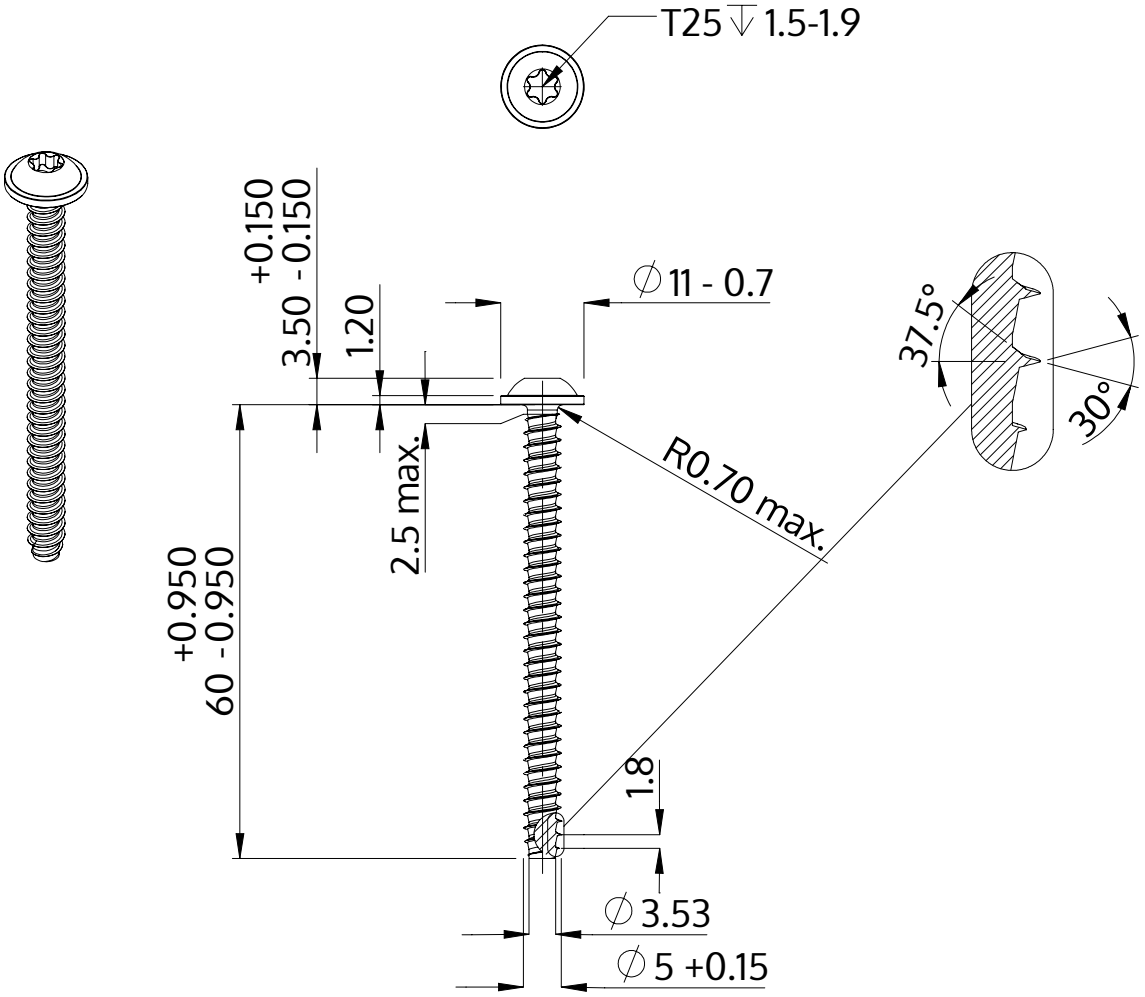

Descripción	STP38 5.0x60.0 - T25
Material	Acero Inoxidable A2
Superficie	Laminado brillante, barnizado y pasivado
Peso	7.066 kg / 1000 Piezas

SCREWERK	**STP380500600E**	
Diseño métrico	Escalada 2:1	2024-10