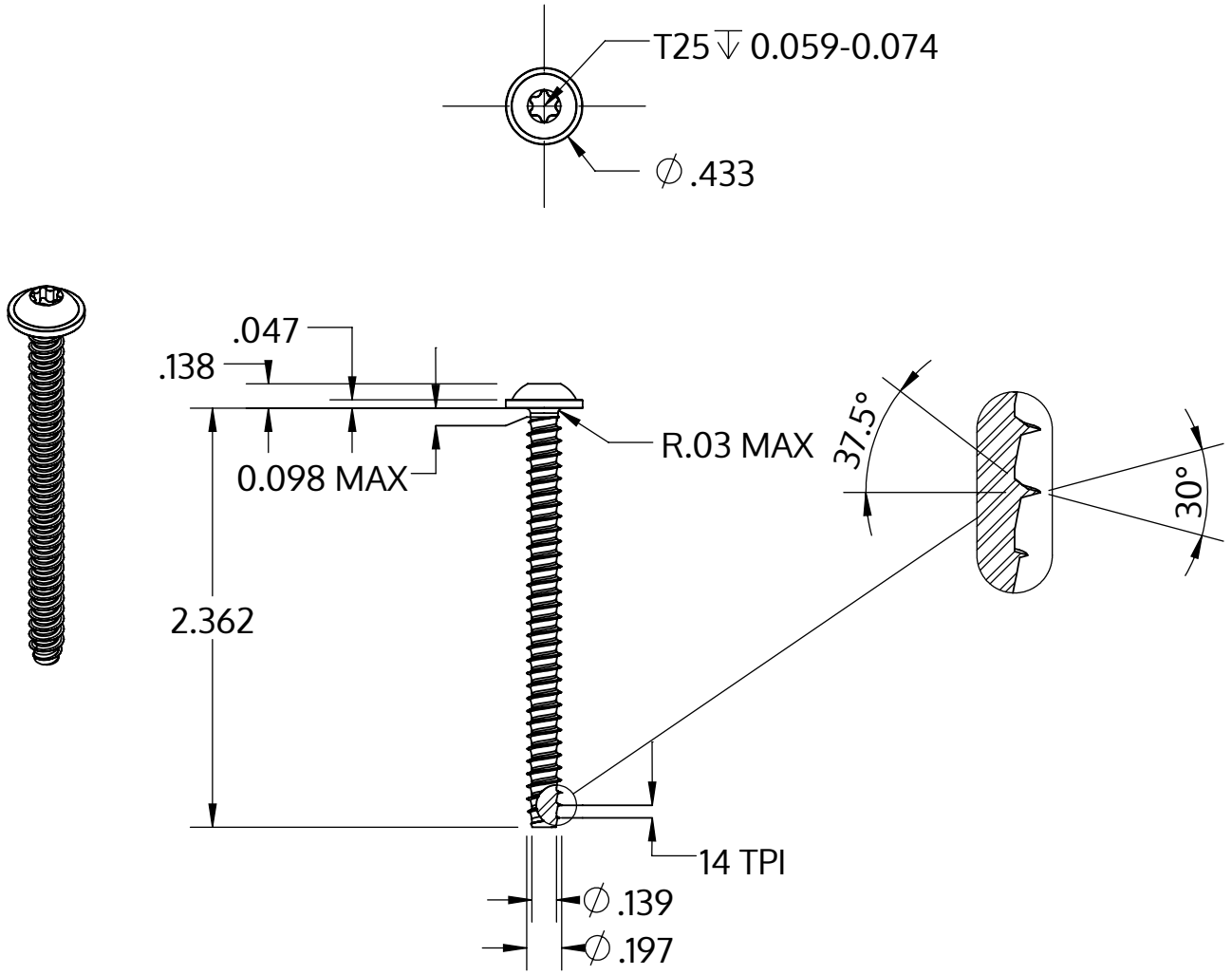

Metric size	M5 x 1.8 mm
US size (converted)	#11-14
	Tolerances [inch]
Length	+/- 0.037
Head diameter	+0 / -0.027
Head height	+/- 0.005
Thread diameter	+0.005 / -0

Descripción	STP38 5.0x60.0 - T25
Material	Acero, endurecido
Superficie	Zinc-Niquelado, pasivado negro/ sin Cr-VI, recocido, sellado
Peso	7.066 kg / 1000 Piezas

SCREWERK	**STP380500600B**	
_Zoll Zeichnung Größe A	Escalada 2:1	2024-10