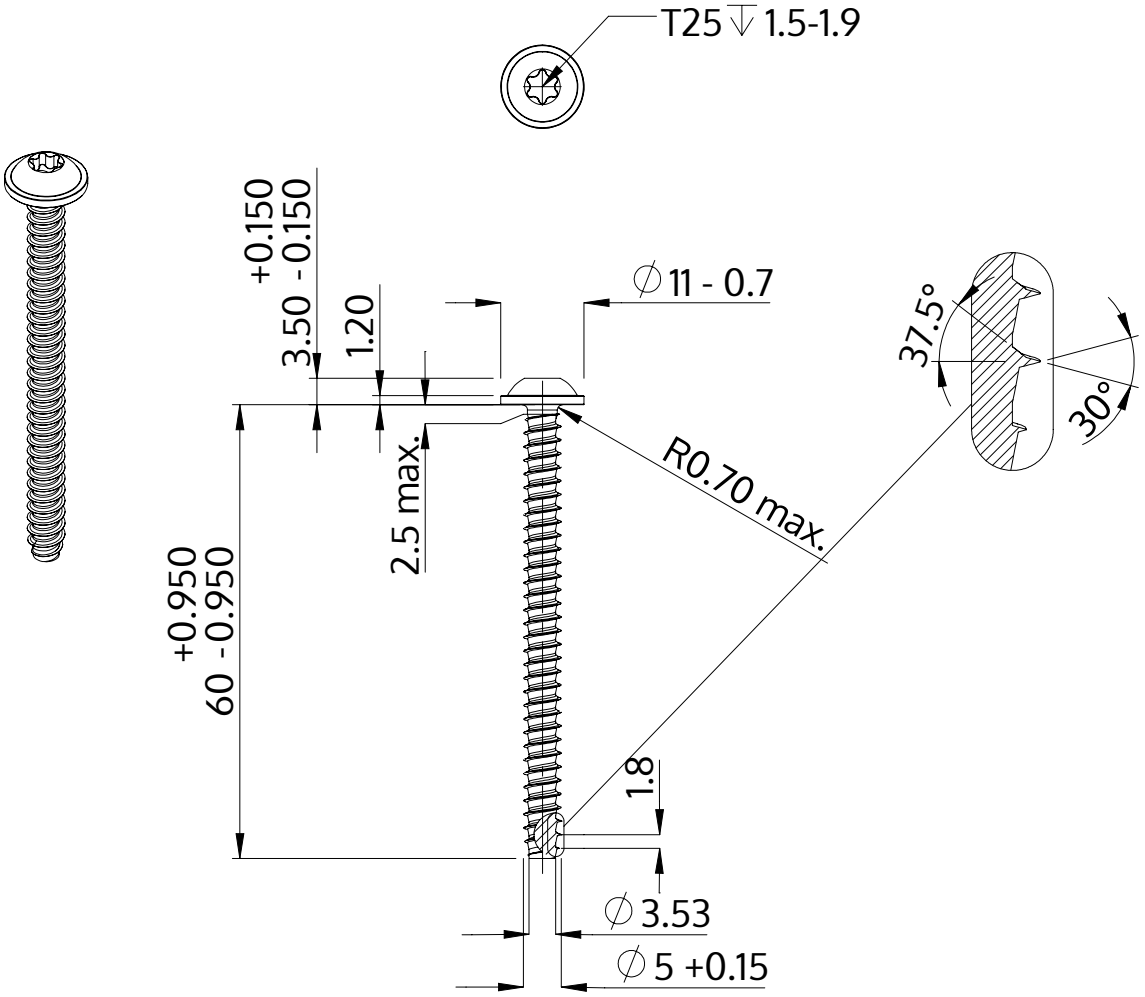

Descripción	STP38 5.0x60.0 - T25
Material	Acero, endurecido
Superficie	Zinc-Niquelado, pasivado negro/ sin Cr-VI, recocido, sellado
Peso	7.066 kg / 1000 Piezas

SCREWERK	**STP380500600B**	
Diseño métrico	Escalada 2:1	2024-10