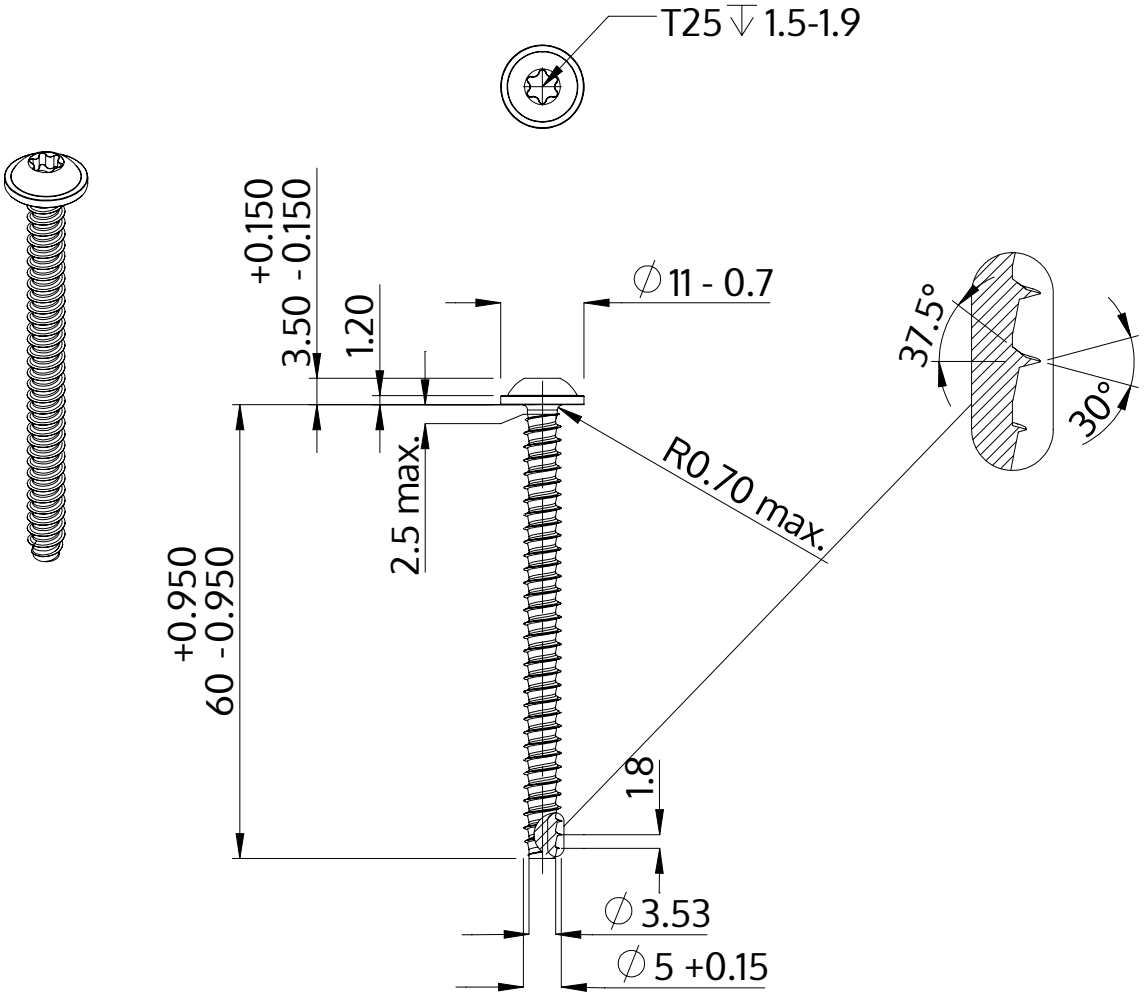

Popis	STP38 5.0x60.0 - T25
Materiál	Temperovaná ocel
Povrch	ZiNi černá-pasivovaná+temperovaná+utěsněná
Hmotnost	7.066 kg / 1000 Kus

SCREWERK	**STP380500600B**	
Metric výkres A4	Měřítko 2:1	2024-10