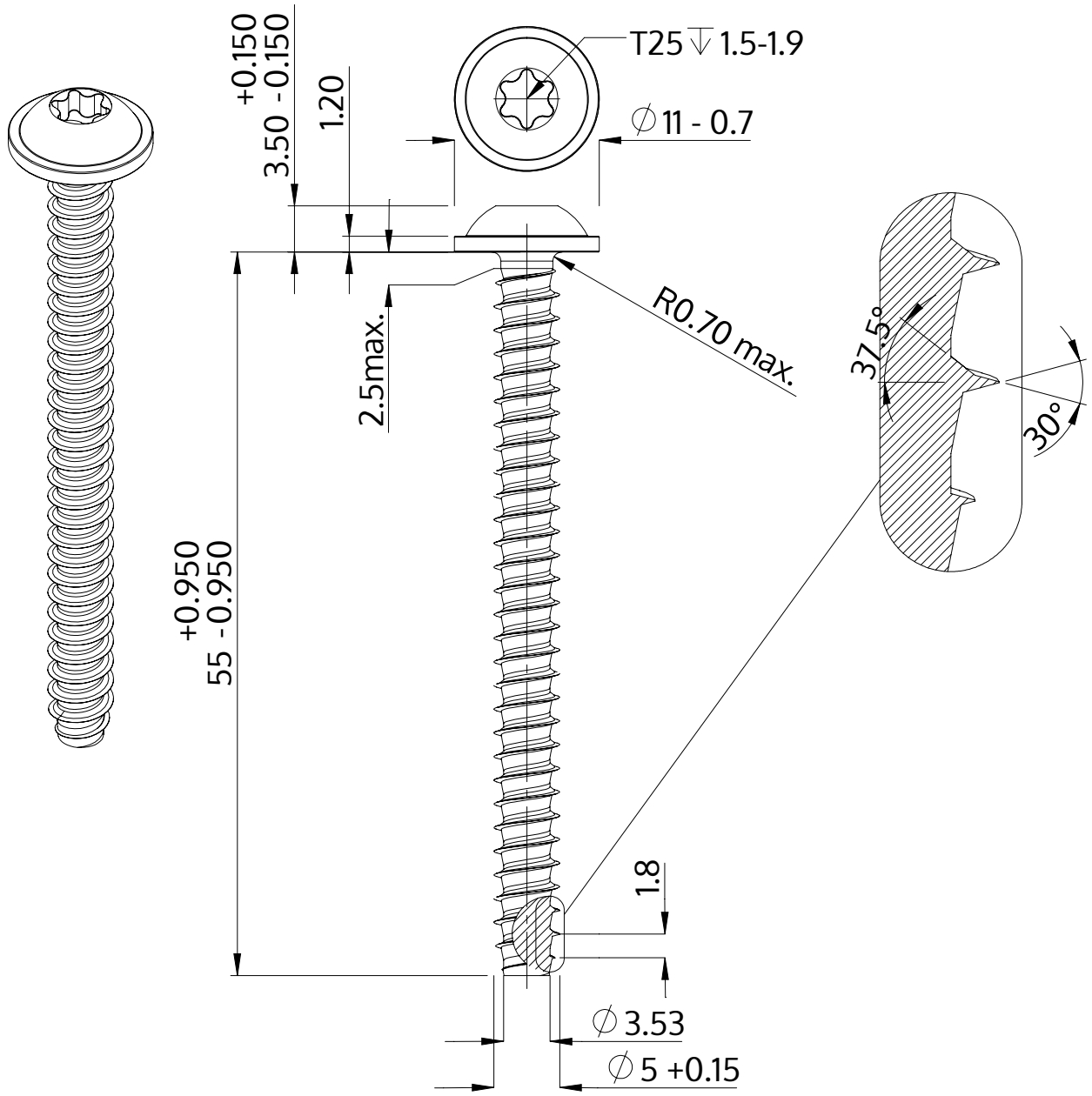

Descrição	STP38 5.0x55.0 - T25
Material	aço, endurecido
Superfície	Zincado Niquelado Galvanizado, Passivado negro
Peso	6.593 kg / 1000 peças

SCREWERK	**STP380500550B**	
Desenho Métrico A4	Escala 2:1	2024-10