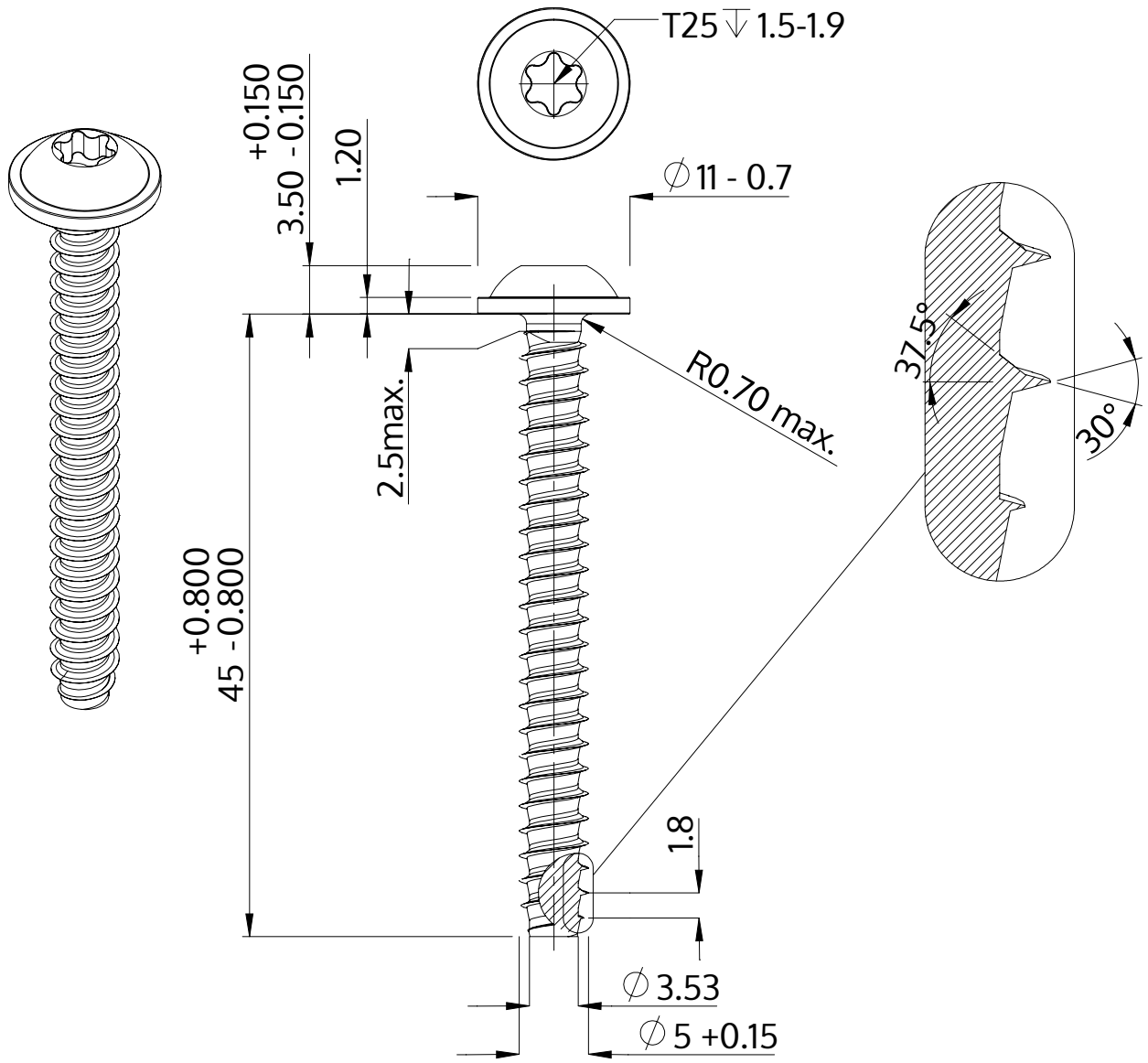

Açıklaması	STP38 5.0x45.0 - T25
Malzeme	Çelik, sertleştirilmiş
Kaplama	galvanizli 5-7 µm, temperliö mavi / şeffaf pasifleştirilmiştir
Ağırlık	5.647 kg / 1000 Adet

SCREWERK	**STP380500450S**	
Metrik çizim A4	Ölçeklendirme 2:1	2024-10