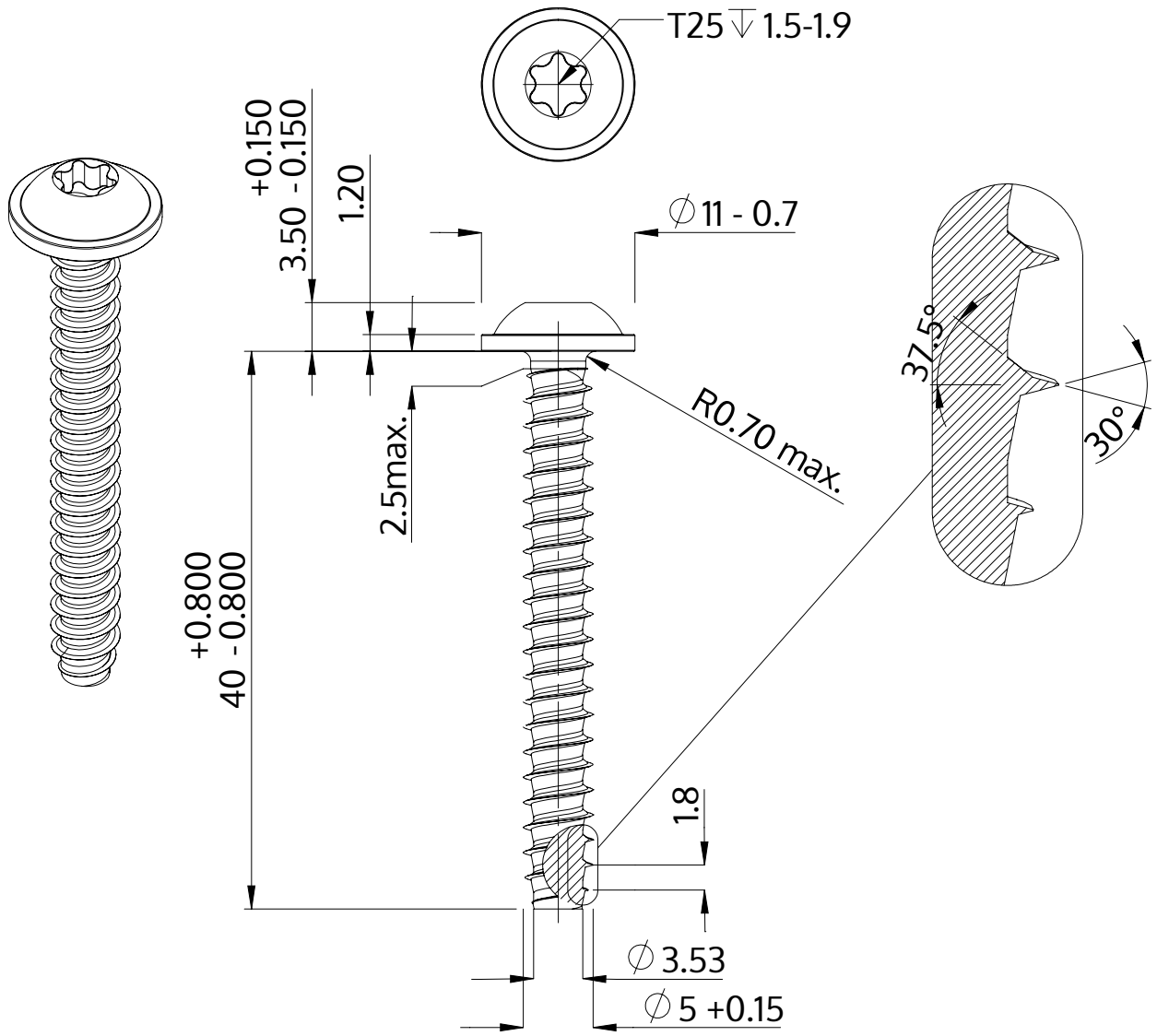

Açıklaması	STP38 5.0x40.0 - T25
Malzeme	Paslanmaz Çelik A4
Kaplama	Parlak, cilalanmış ve pasifleştirilmiştir
Ağırlık	5.174 kg / 1000 Adet

SCREWERK	**STP380500400C**	
Metrik çizim A4	Ölçeklendirme None:1	2024-04