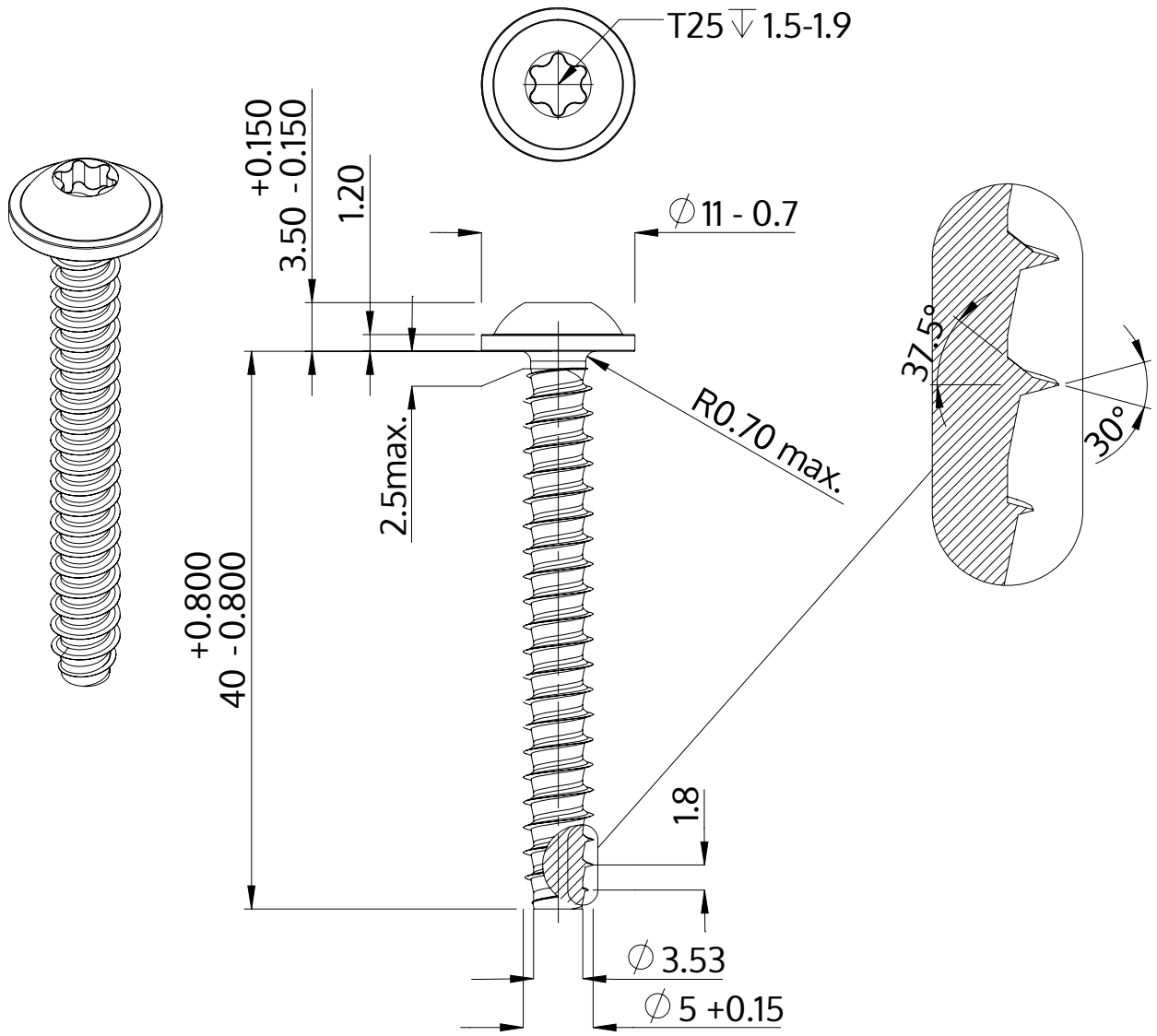

Beskrivning	STP38 5.0x40.0 - T25
Material	rostfritt stål A4
Yta	blank och passiviserad
Vikt	5.174 kg / 1000 styck

SCREWERK	**STP380500400C**	
Metrisk skiss A4	Skala 2:1	2024-10