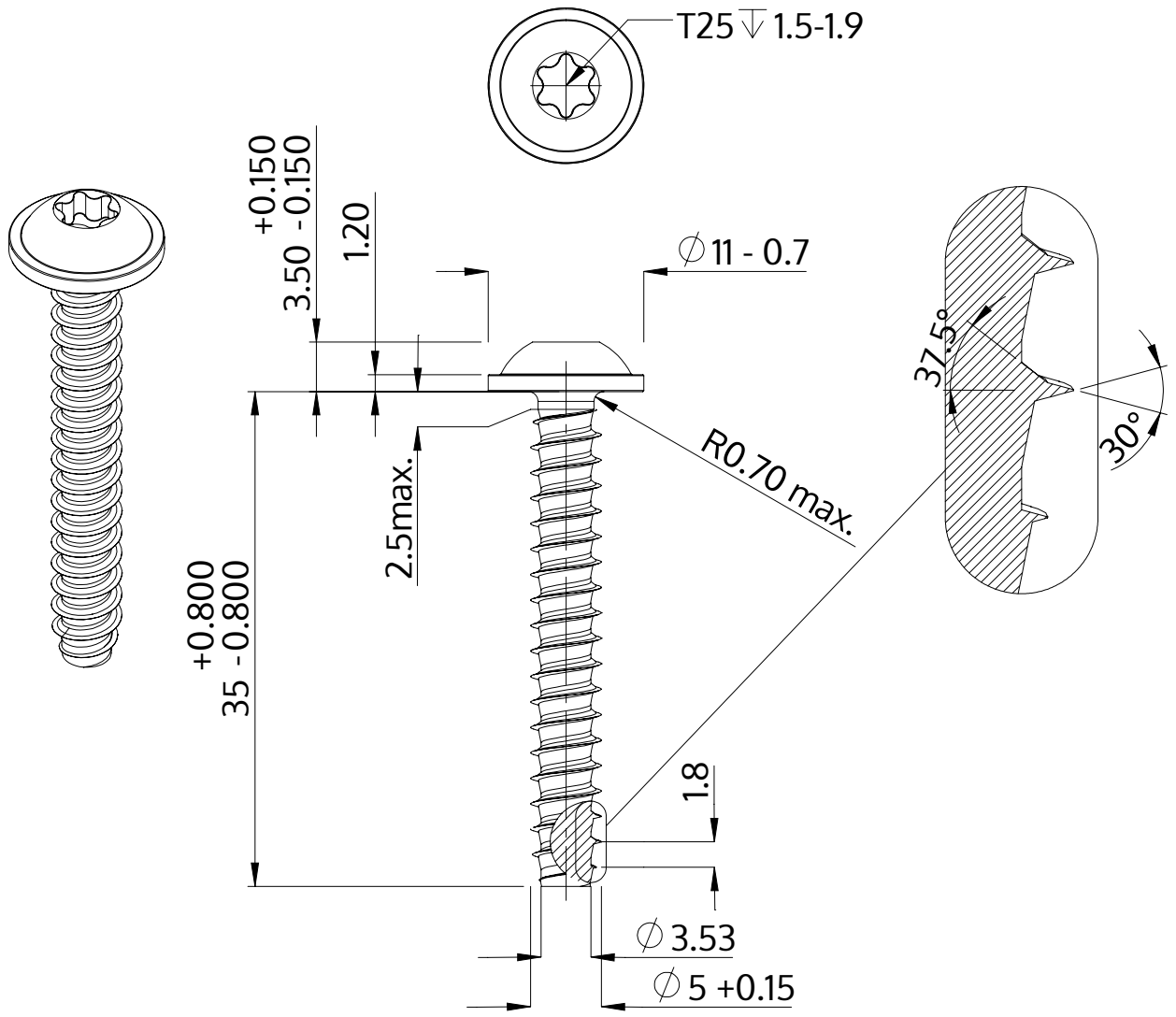

Описание	STP38 5.0x35.0 - T25
Материал	стомана, закалена
Повърхност	Цинково покритие 5-7 µm,топлинна обработка, синьо / прозрачно пасивиране
Тегло	4.701 kg / 1000 Бройка

SCREWERK	**STP380500350S**	
Метричен дизайн A4	Мащаб None:1	2024-04