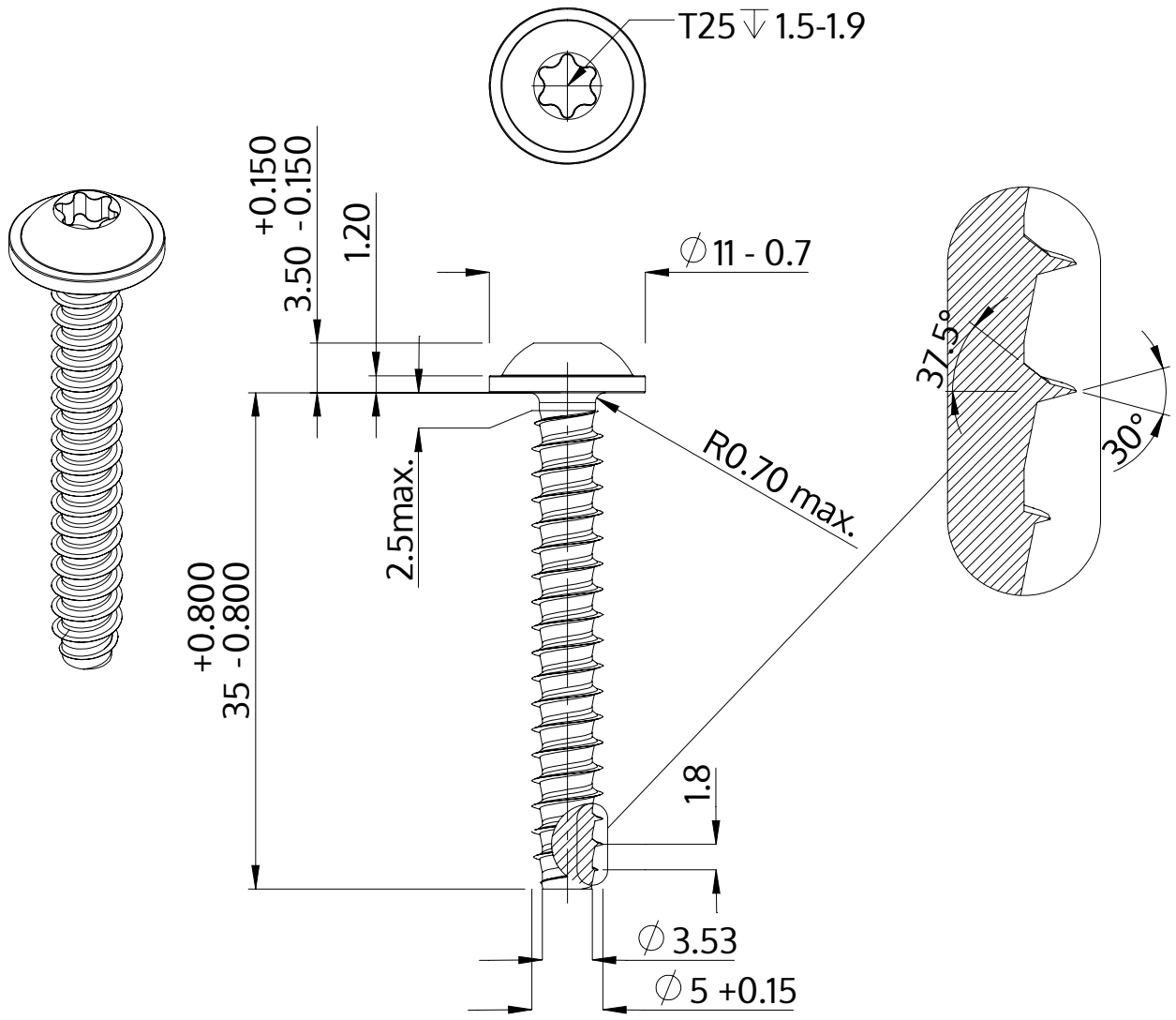

Açıklaması	STP38 5.0x35.0 - T25
Malzeme	Paslanmaz Çelik A2
Kaplama	Parlak, cilalanmış ve pasifleştirilmiştir
Ağırlık	4.701 kg / 1000 Adet

SCREWERK	**STP380500350E**	
Metrik çizim A4	Ölçeklendirme 2:1	2024-05