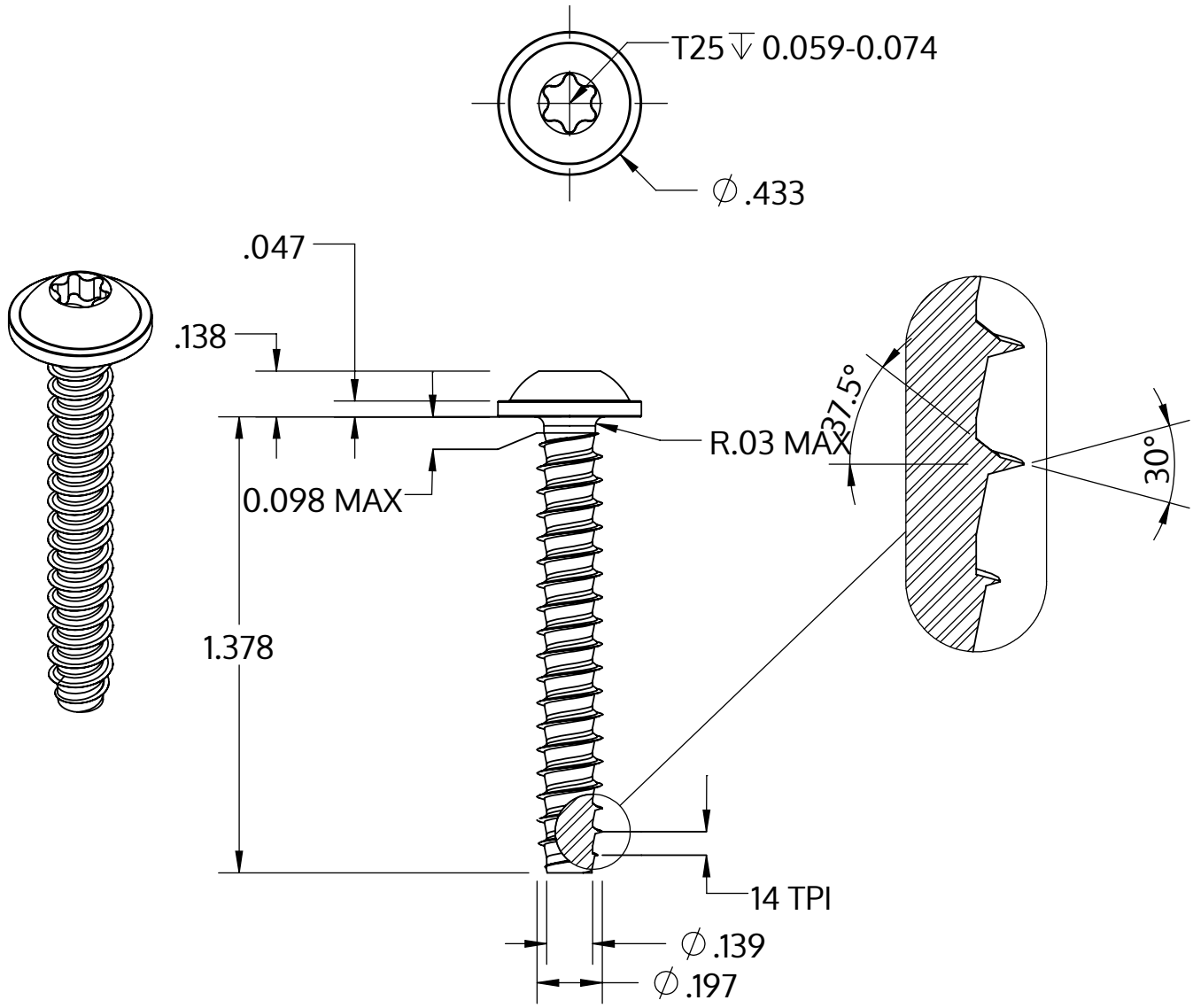

Metric size	M5 x 1.8 mm
US size (converted)	#11-14
	Tolerances [inch]
Length	+/- 0.031
Head diameter	+0 / -0.027
Head height	+/- 0.005
Thread diameter	+0.005 / -0

Descrição	STP38 5.0x35.0 - T25
Material	aço, endurecido
Superfície	Zincado Niquelado Galvanizado, Passivado negro
Peso	4.701 kg / 1000 peças

SCREWERK	**STP380500350B**	
_Zoll Zeichnung Größe A	Escala 2:1	2024-10