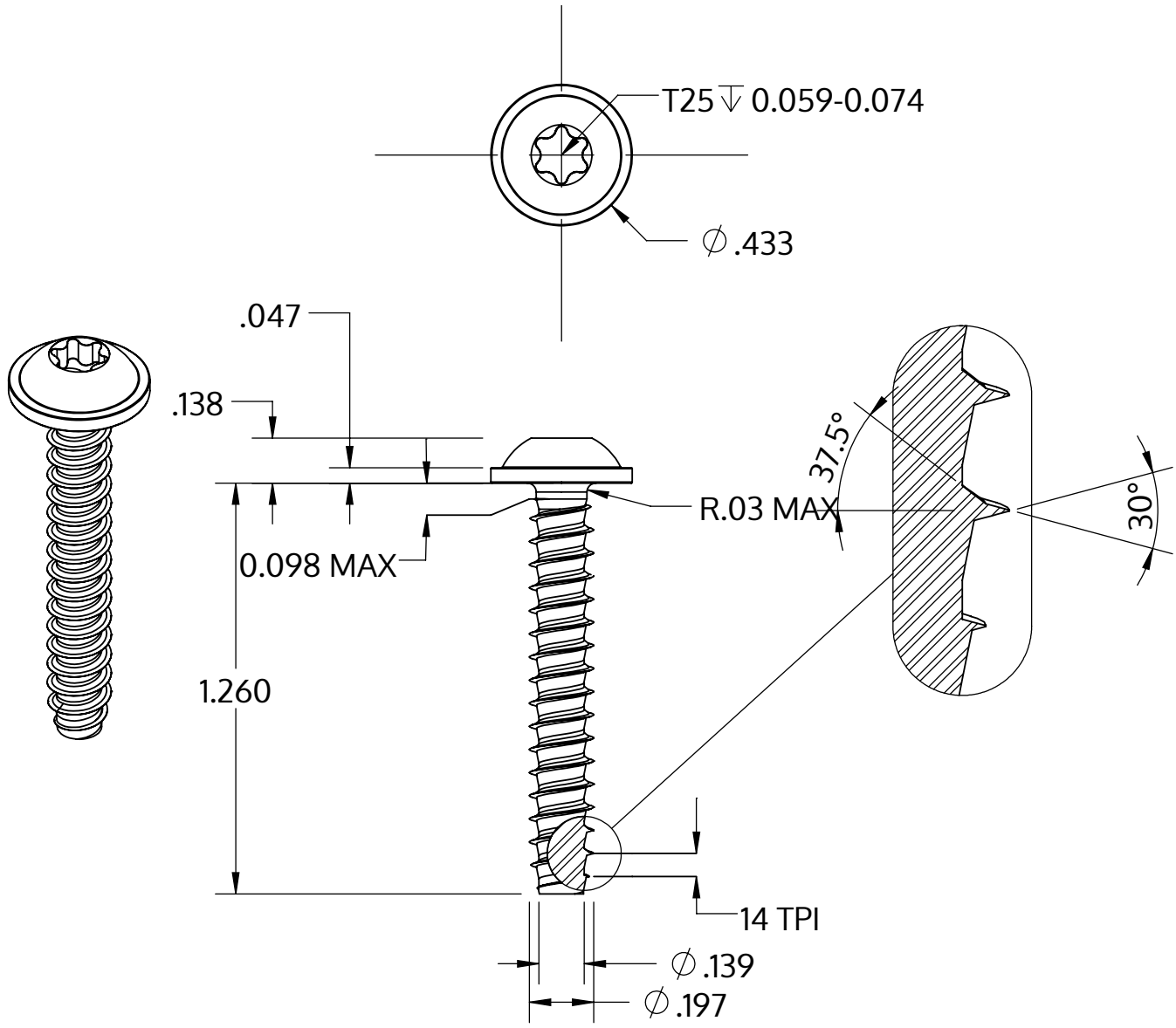

Metric size	M5 x 1.8 mm
US size (converted)	#11-14
	Tolerances [inch]
Length	+/- 0.031
Head diameter	+0 / -0.027
Head height	+/- 0.005
Thread diameter	+0.005 / -0

Beskrivelse	STP38 5.0x32.0 - T25
Materiale	Ædelstål A2
Overflade	blank, bejdset og passiveret
Vægt	4.417 kg / 1000 stykke

SCREWERK	**STP380500320E**	
_Zoll Zeichnung Größe A	Skalering 2:1	2024-10