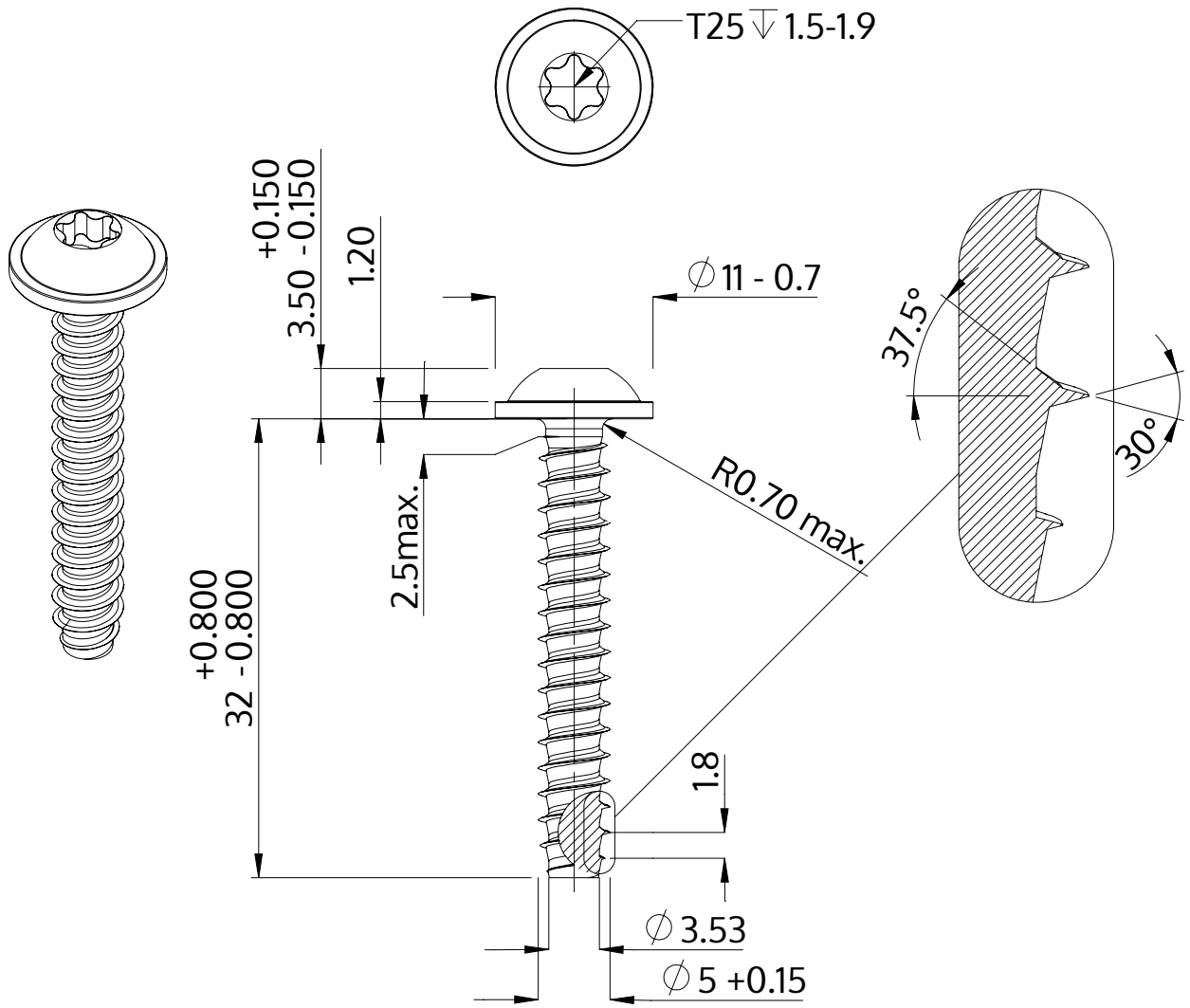

Beskrivelse	STP38 5.0x32.0 - T25
Materiale	Ædelstål A2
Overflade	blank, bejdset og passiveret
Vægt	4.417 kg / 1000 stykke

SCREWERK	**STP380500320E**	
Metrisk tegning A4	Skalering 2:1	2024-10