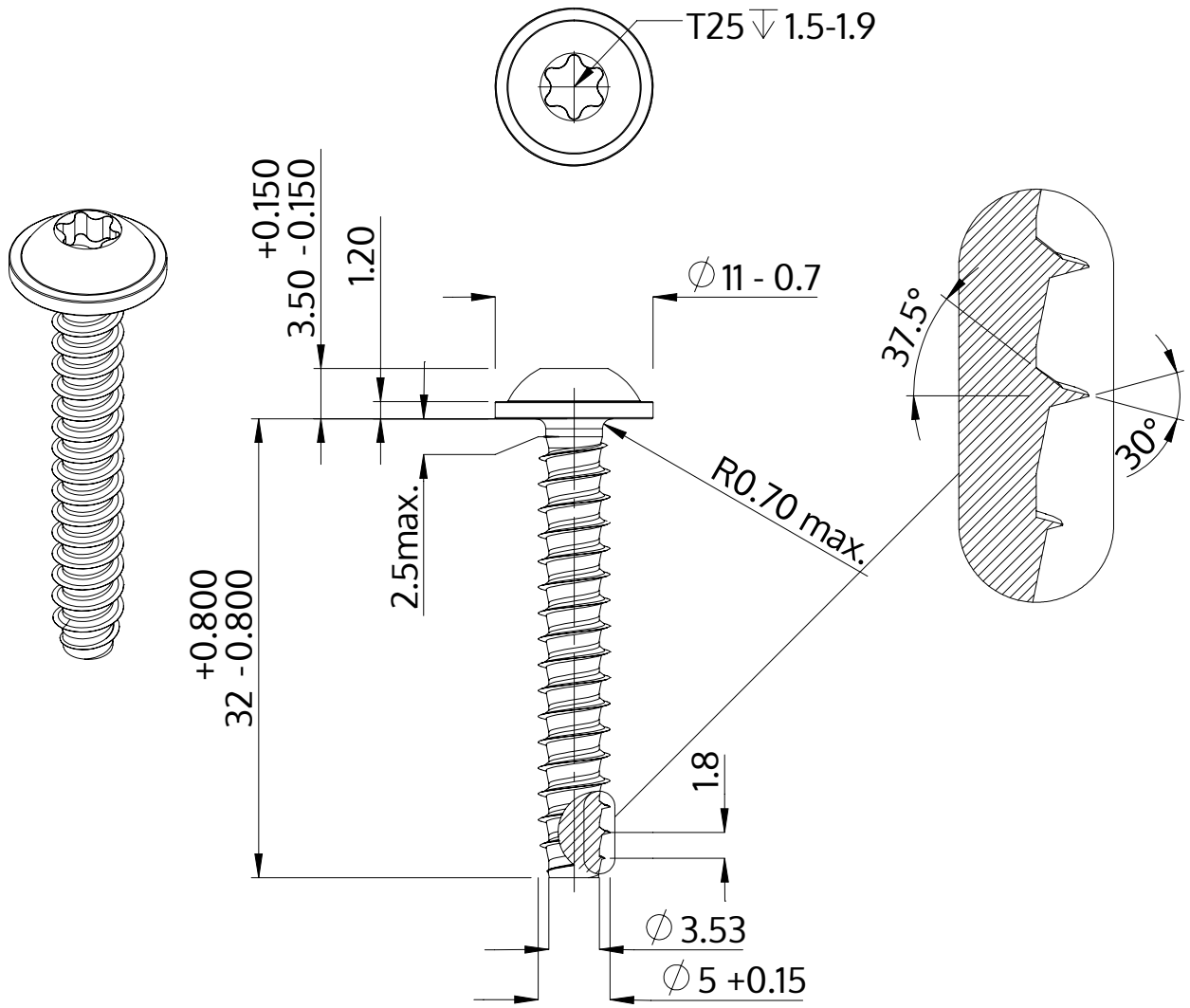


| | |
|---|---|
| Açıklaması | STP38 5.0x32.0 - T25 |
| Malzeme | Çelik, sertleştirilmiş |
| Kaplama | ZnNi siyah-pasifleştirilmiştir, temperlenmistir, kaplanmış |
| Ağırlık | 4.417 kg / 1000 Adet |

| | | |
|---|---|---|
| SCREWERK | **STP380500320B** | |
| Metrik çizim A4 | Ölçeklendirme None:1 | 2024-04 |