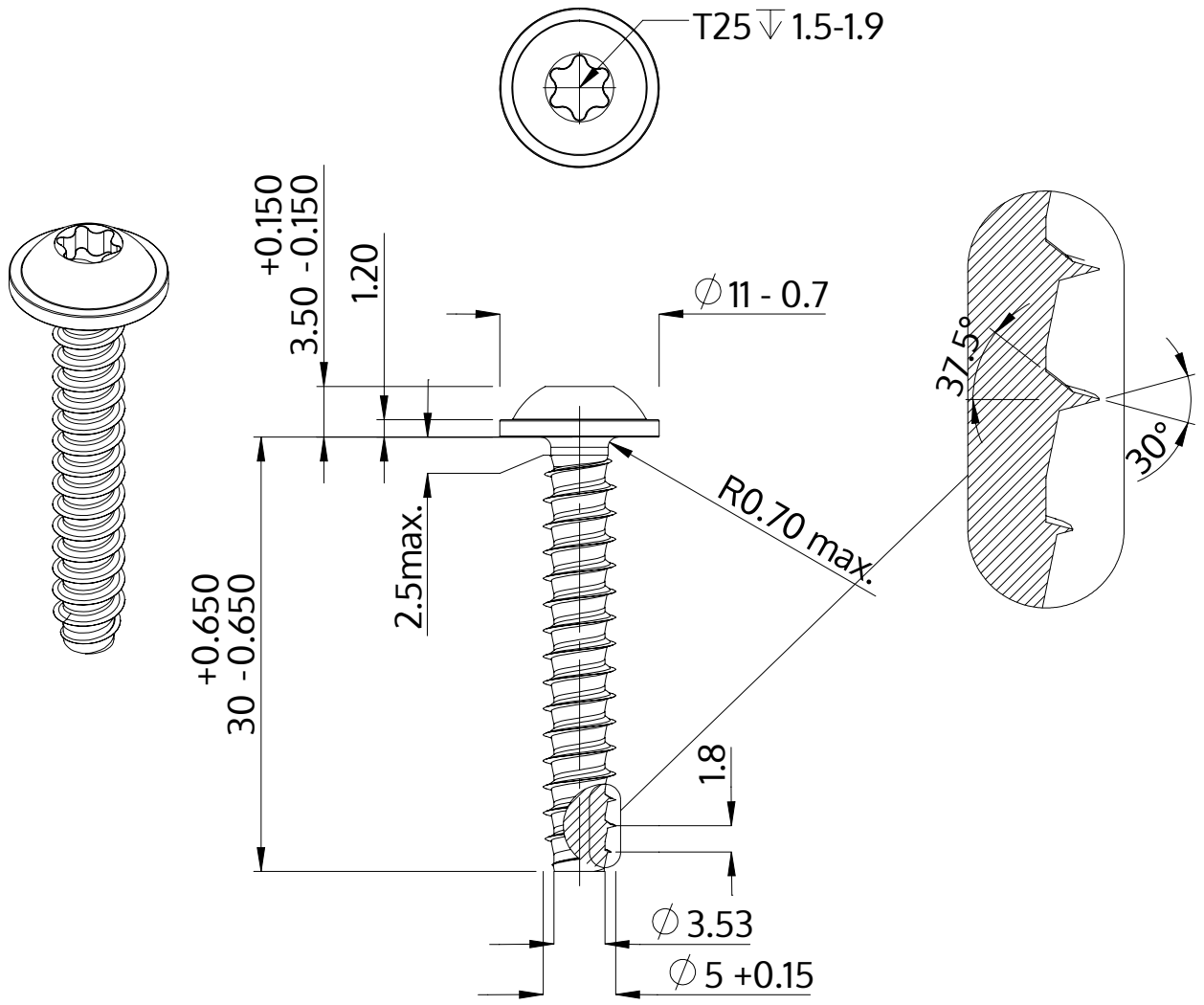

Описание	STP38 5.0x30.0 - T25
Материал	сталь, упрочненная
Поверхность	Оцинковка 5-7µm, термообработка,синий / прозрачный пассивация
Вес	4.228 kg / 1000 Штука

SCREWERK	**STP380500300S**	
Метрический чертеж A4	Шкала 2:1	2024-10