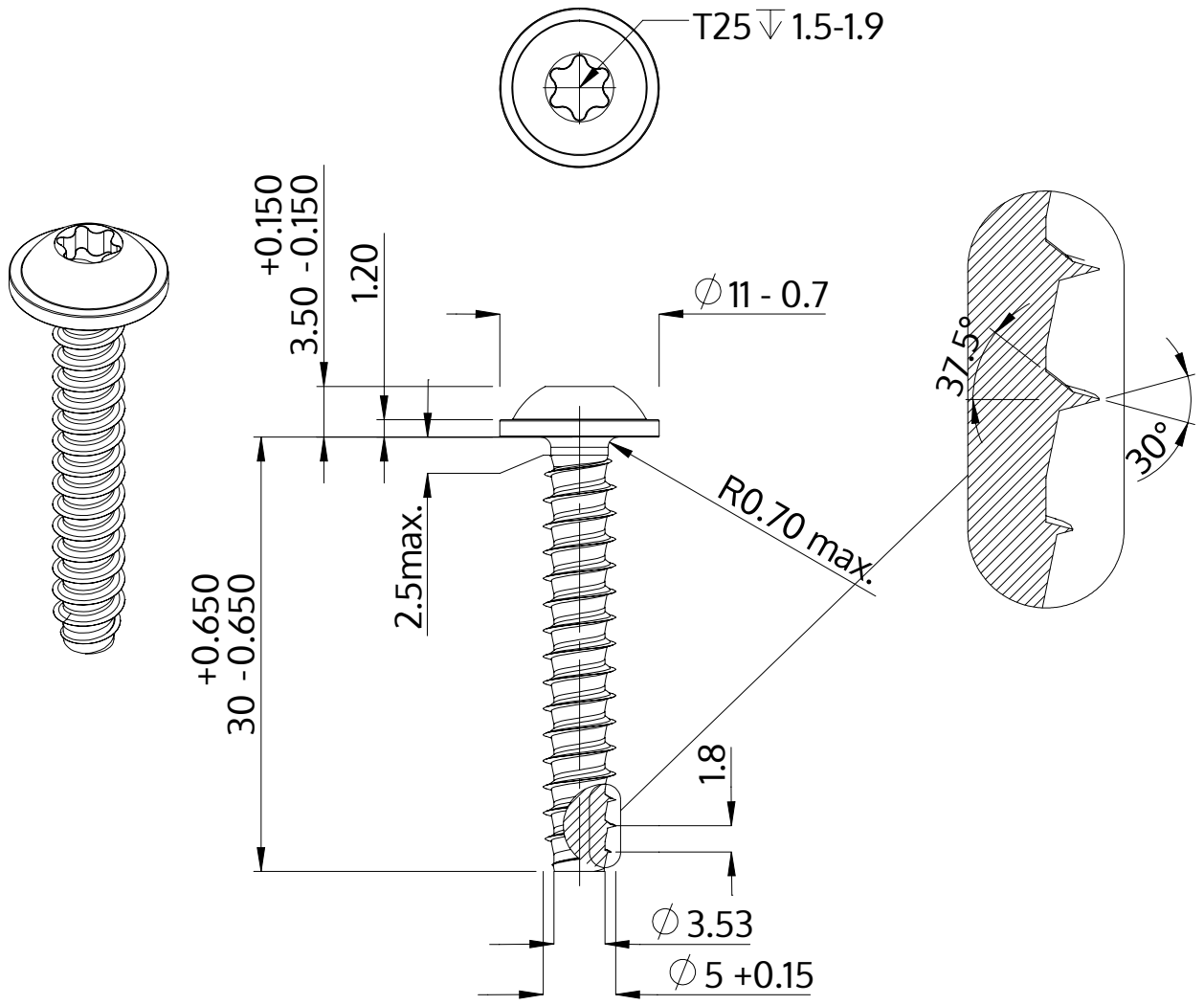

Описание	STP38 5.0x30.0 - T25
Материал	стомана, закалена
Повърхност	Цинково покритие 5-7 µm,топлинна обработка, синьо / прозрачно пасивиране
Тегло	4.228 kg / 1000 Бройка

SCREWERK	**STP380500300S**	
Метричен дизайн A4	Мащаб 2:1	2024-10