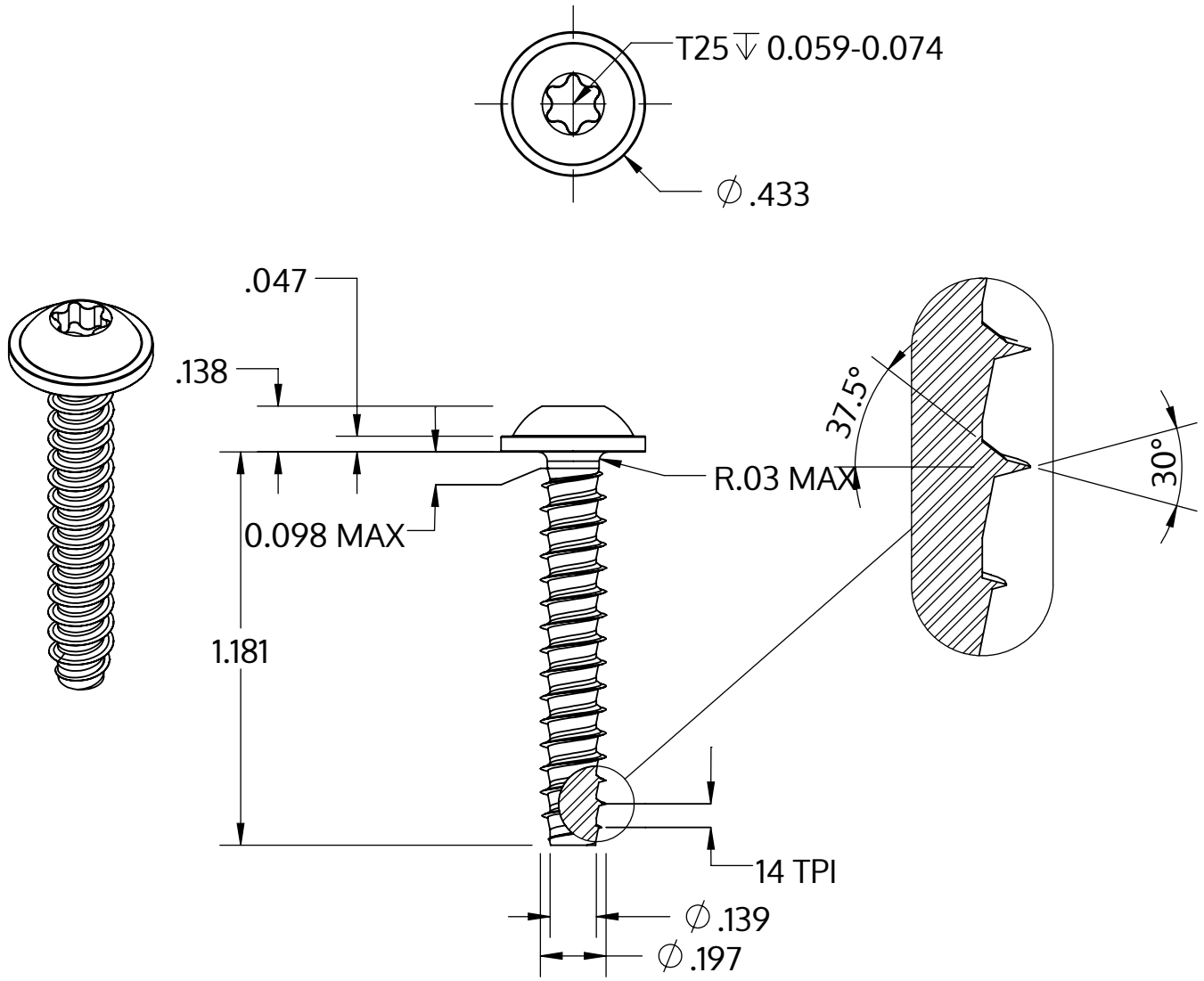

Metric size	M5 x 1.8 mm
US size (converted)	#11-14
	Tolerances [inch]
Length	+/- 0.025
Head diameter	+0 / -0.027
Head height	+/- 0.005
Thread diameter	+0.005 / -0

Описание	STP38 5.0x30.0 - T25
Материал	неръждаема стомана A2
Повърхност	гланциран, полиран, пасиваран
Тегло	4.228 kg / 1000 Бройка

SCREWERK	**STP380500300E**	
_Zoll Zeichnung Größe A	Мащаб 2:1	2024-10