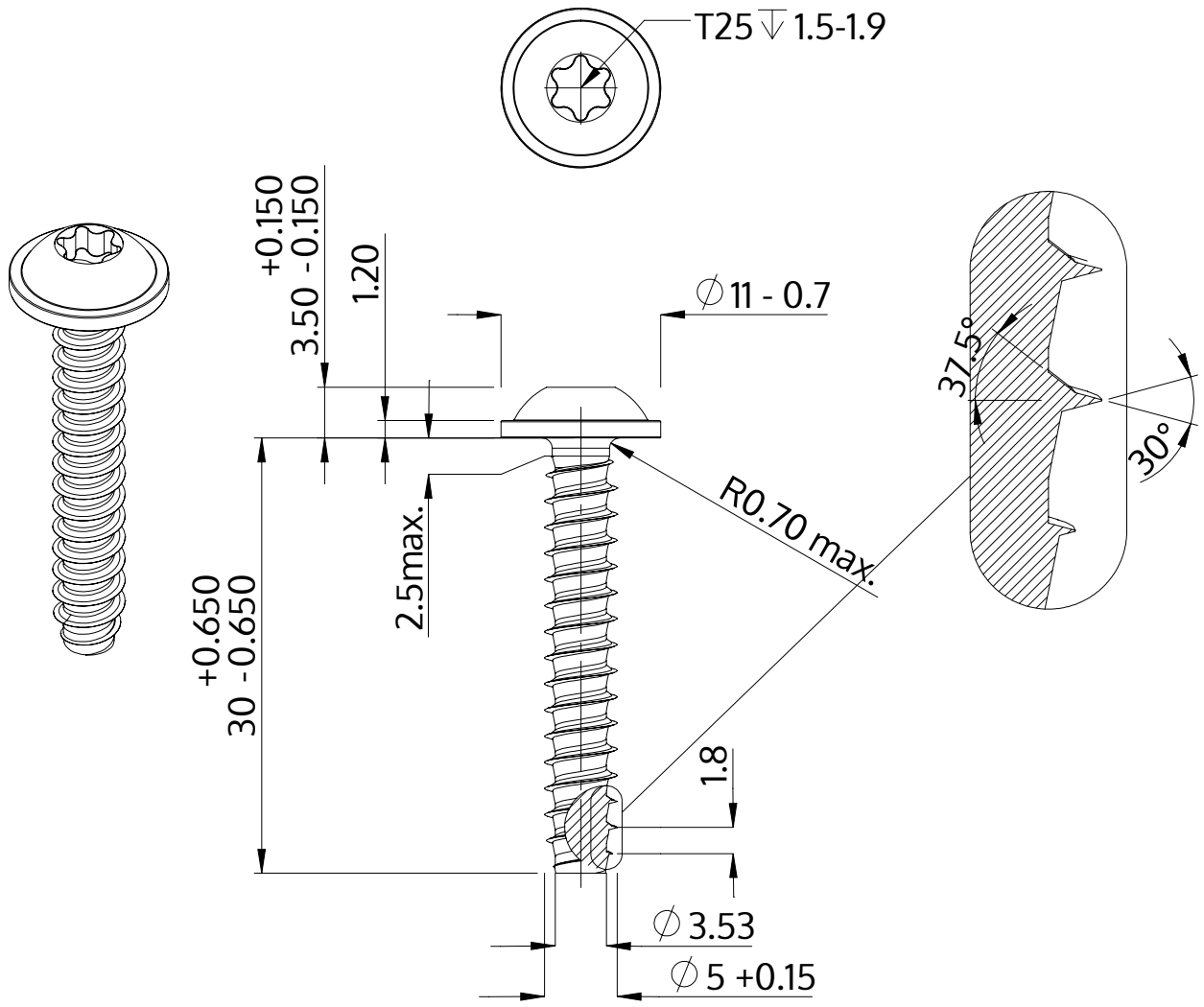

Описание	STP38 5.0x30.0 - T25
Материал	неръждаема стомана A2
Повърхност	гланциран, полиран, пасиваран
Тегло	4.228 kg / 1000 Бройка

SCREWERK	**STP380500300E**	
Метричен дизайн A4	Мащаб 2:1	2024-10