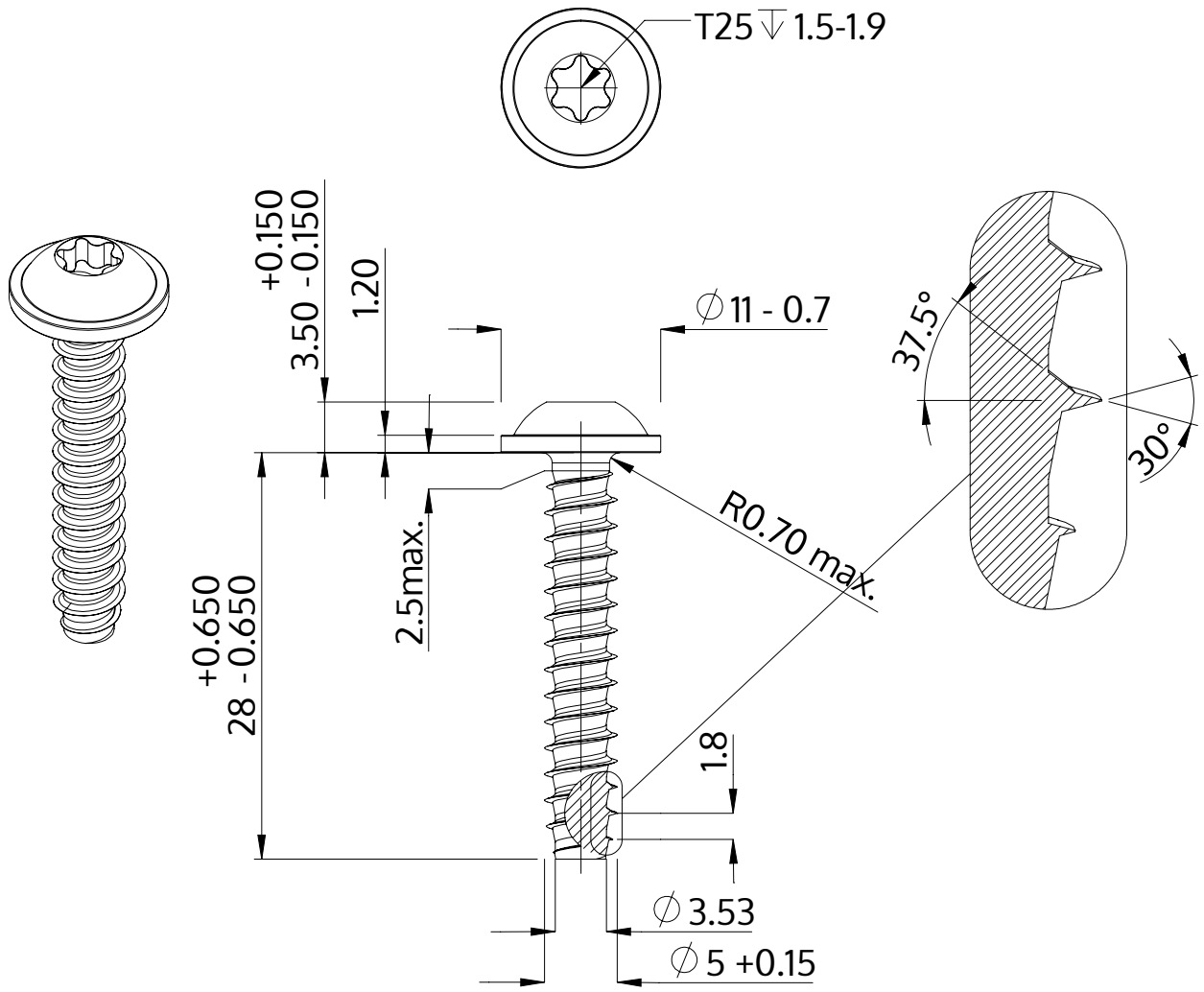


| | |
|---|---|
| Descriere | STP38 5.0x28.0 - T25 |
| Material | oţel inoxidabil A4 |
| Exterior | neacoperit, murat și pasivat |
| Greutate | 4.039 kg / 1000 unități |

| | | |
|---|---|---|
| SCREWERK | **STP380500280C** | |
| Desen metric A4 | Scalarea 2:1 | 2024-10 |