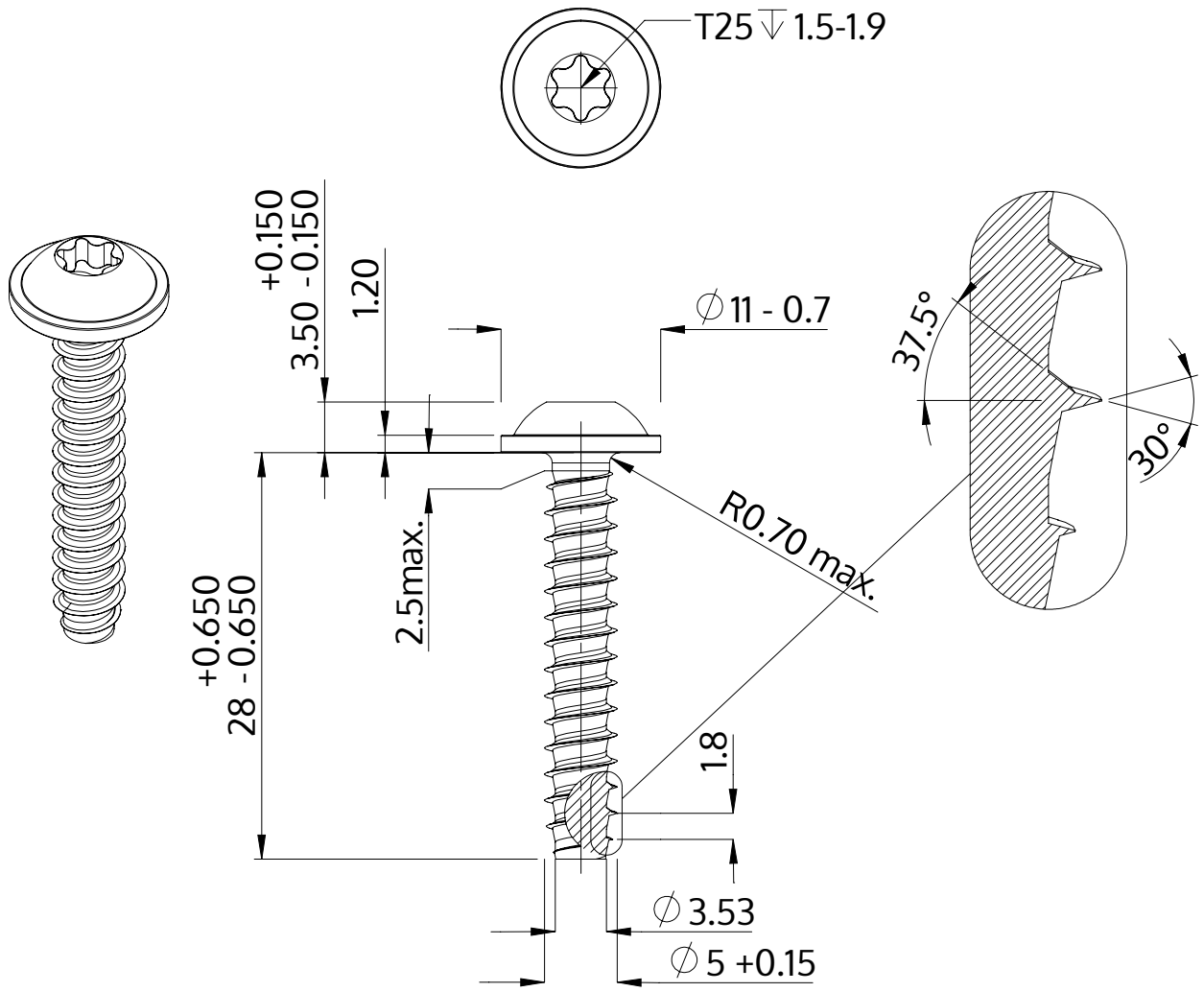

Описание	STP38 5.0x28.0 - T25
Материал	неръждаема стомана A4
Повърхност	гланциран, полиран, пасиваран
Тегло	4.039 kg / 1000 Бройка

SCREWERK	**STP380500280C**	
Метричен дизайн A4	Мащаб 2:1	2024-10