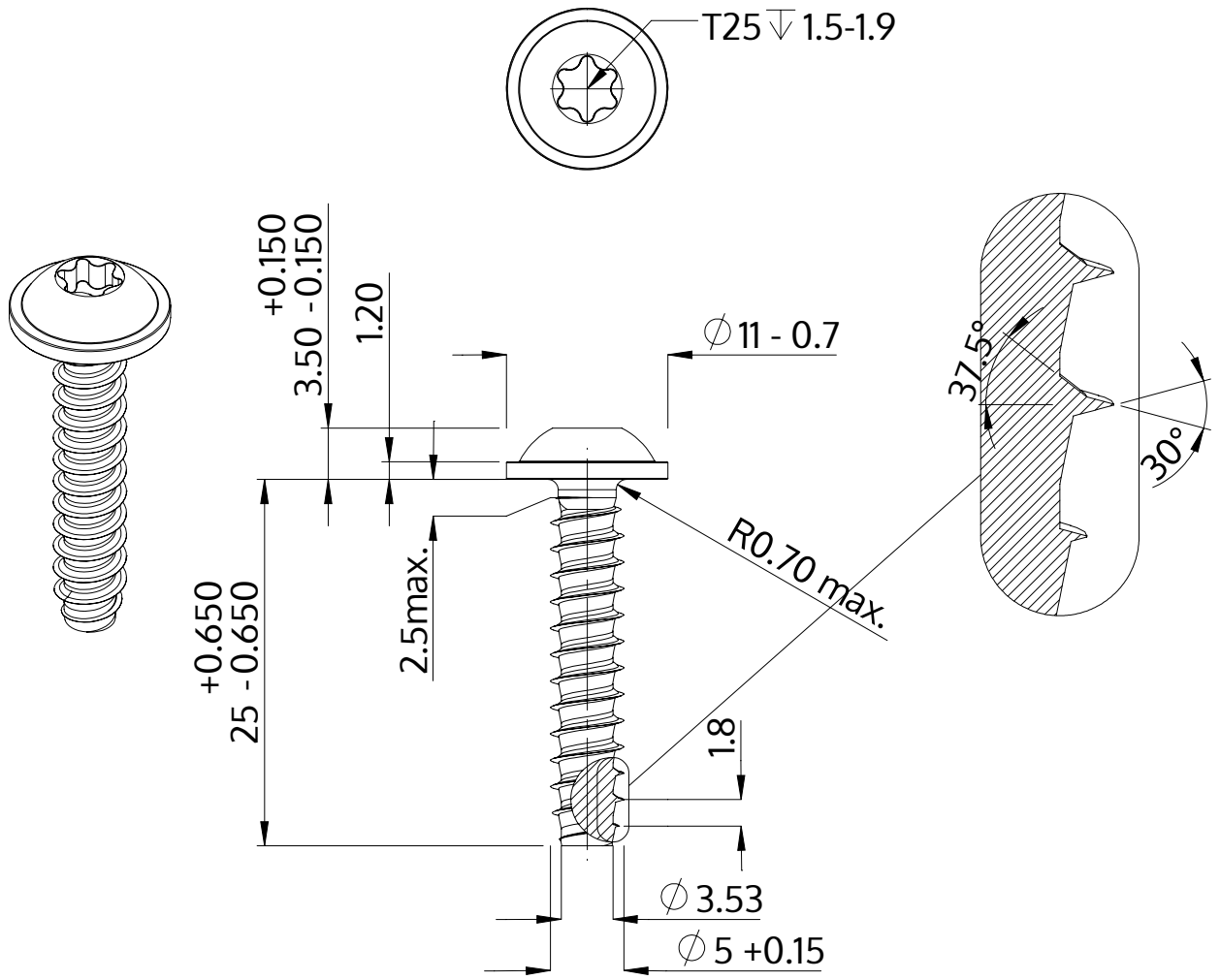

Descriere	STP38 5.0x25.0 - T25
Material	oţel inoxidabil A4
Exterior	neacoperit, murat și pasivat
Greutate	3.755 kg / 1000 unități

SCREWERK	**STP380500250C**	
Desen metric A4	Scalarea 2:1	2024-10