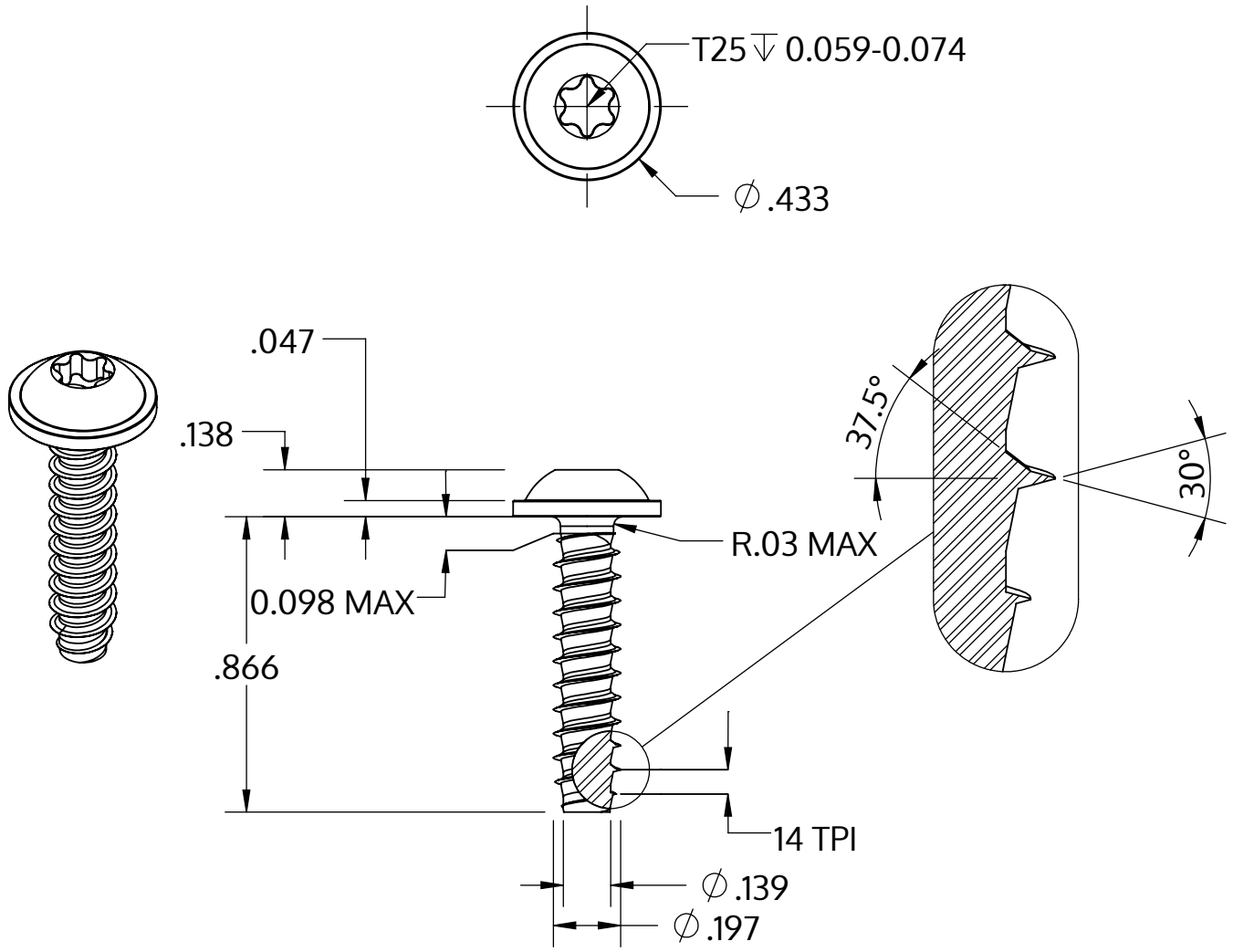

Metric size	M5 x 1.8 mm
US size (converted)	#11-14
	Tolerances [inch]
Length	+/- 0.025
Head diameter	+0 / -0.027
Head height	+/- 0.005
Thread diameter	+0.005 / -0

Beschreibung	STP38 5.0x22.0 - T25
Werkstoff	Edelstahl A4
Oberfläche	blank, gebeizt und passiviert
Gewicht	3.471 kg / 1000 Stück

SCREWERK	**STP380500220C**	
Zoll Zeichnung Größe A	Skalierung 2:1	2024-10