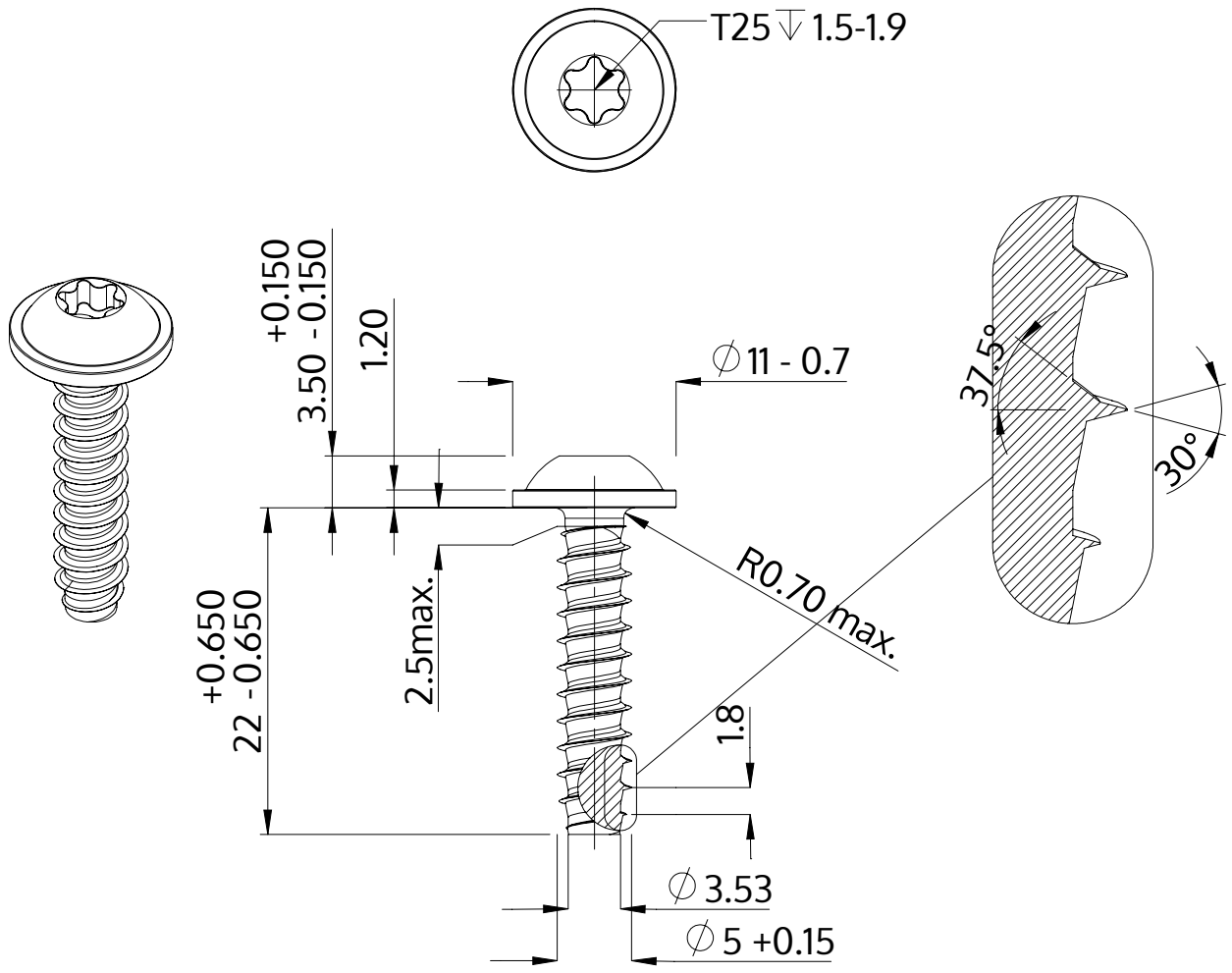

Beschreibung	STP38 5.0x22.0 - T25
Werkstoff	Edelstahl A4
Oberfläche	blank, gebeizt und passiviert
Gewicht	3.471 kg / 1000 Stück

SCREWERK	**STP380500220C**	
Metrische Zeichnung A4	Skalierung 2:1	2024-10