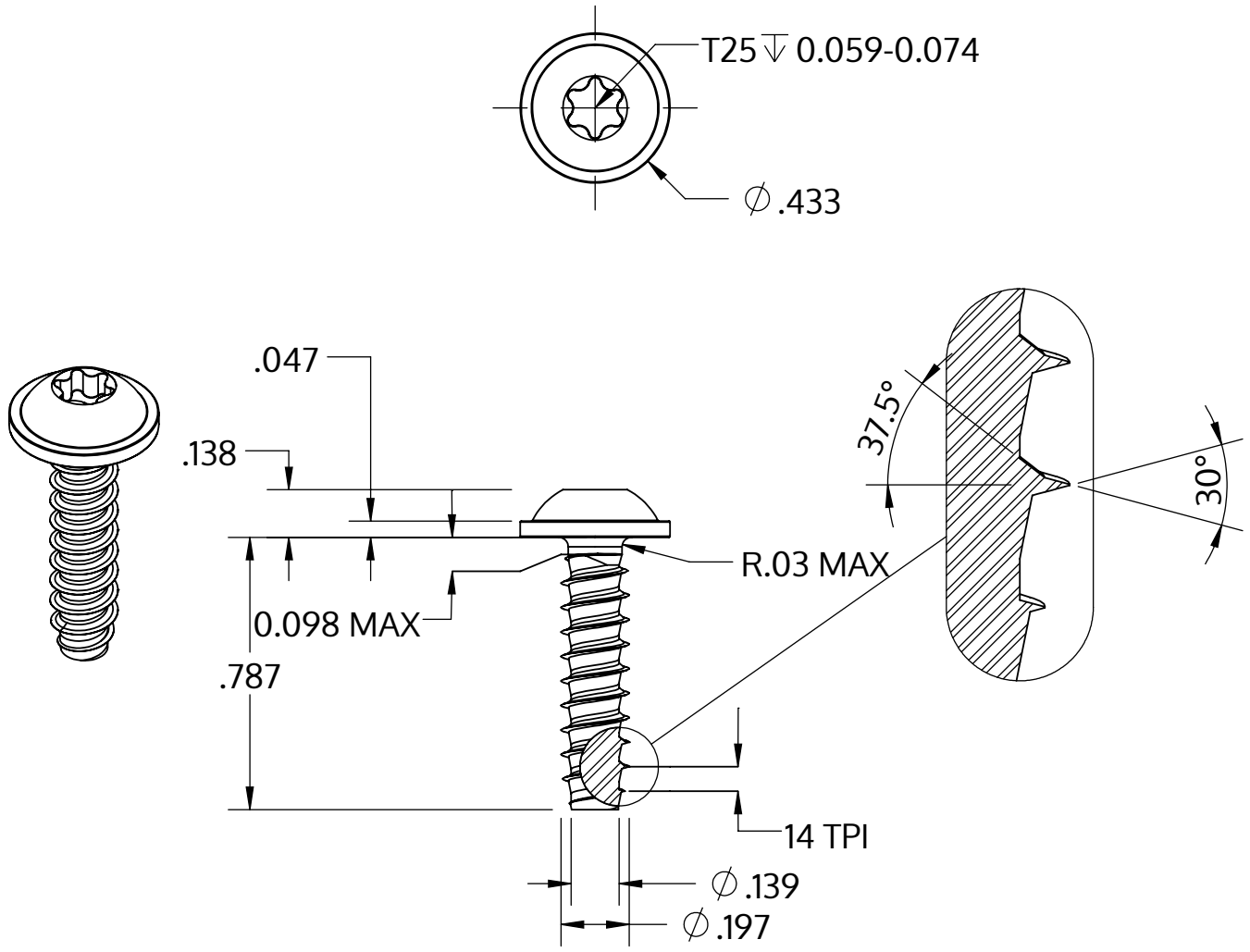

Metric size	M5 x 1.8 mm
US size (converted)	#11-14
	Tolerances [inch]
Length	+/- 0.025
Head diameter	+0 / -0.027
Head height	+/- 0.005
Thread diameter	+0.005 / -0

Description	STP38 5.0x20.0 - T25
Matière	Acier,trempé et revenu
Surface	zinguée 5-7 µm,recuit, bleue / passivée avec transparence
Poids	3.282 kg / 1000 Unité

SCREWERK	**STP380500200S**	
_Zoll Zeichnung Größe A	Redimensionner 2:1	2024-10