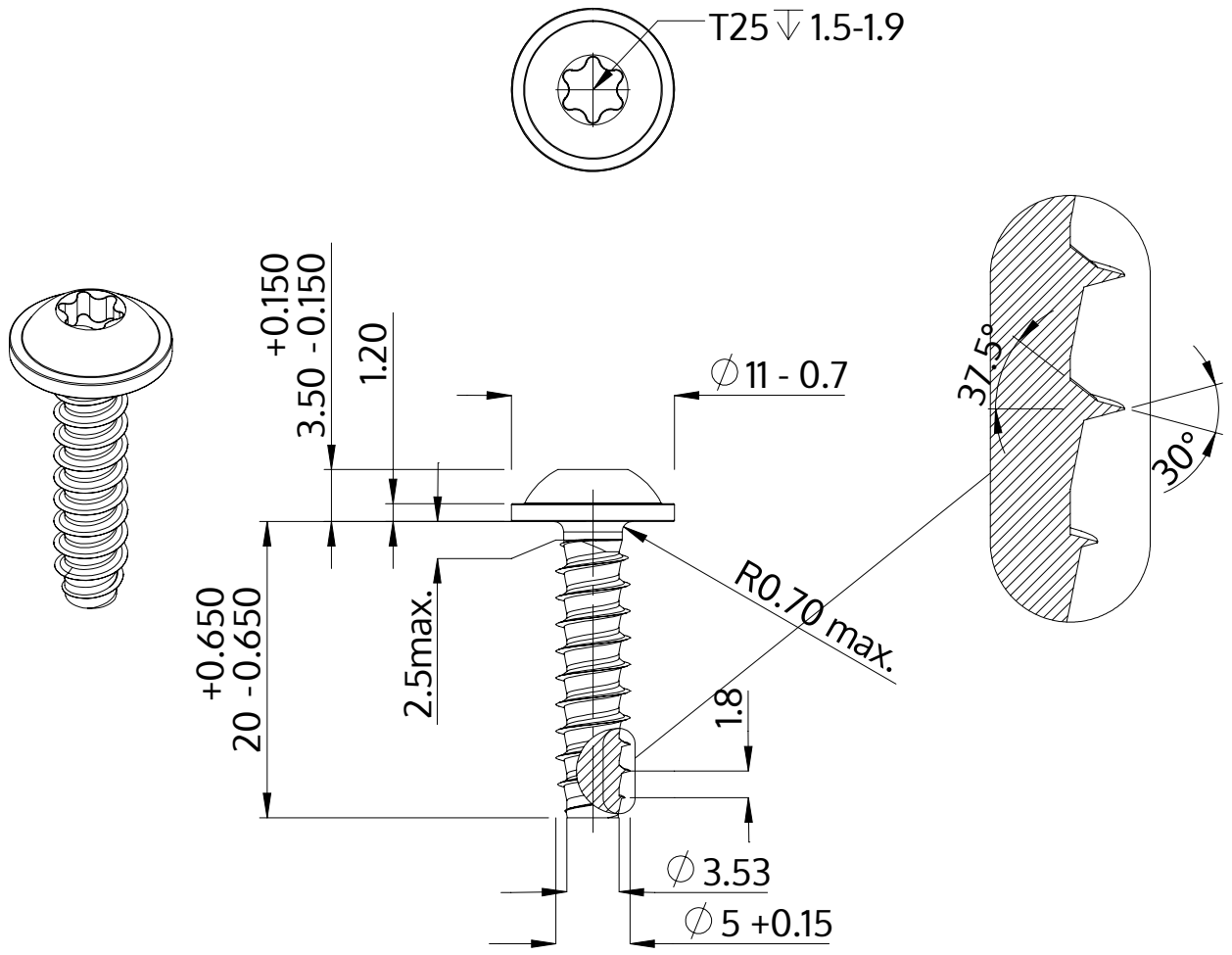

Description	STP38 5.0x20.0 - T25
Matière	Acier,trempé et revenu
Surface	zinguée 5-7 µm,recuit, bleue / passivée avec transparence
Poids	3.282 kg / 1000 Unité

SCREWERK	**STP380500200S**	
Dessin métrique A4	Redimensionner 2:1	2024-10