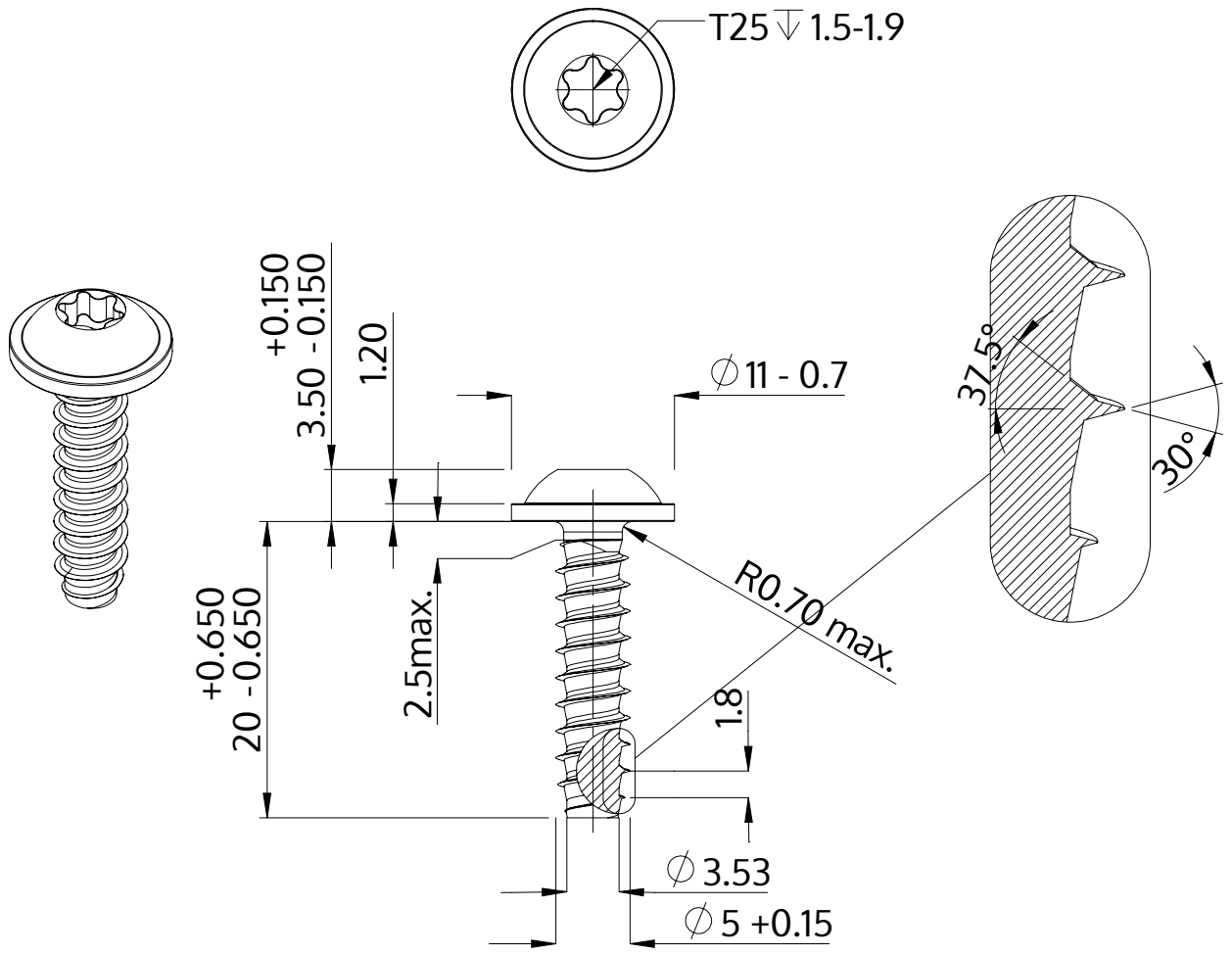

Beskrivning	STP38 5.0x20.0 - T25
Material	rostfritt stål A2
Yta	svart
Vikt	3.282 kg / 1000 styck

SCREWERK	**STP380500200J**	
Metrisk skiss A4	Skala 2:1	2024-10