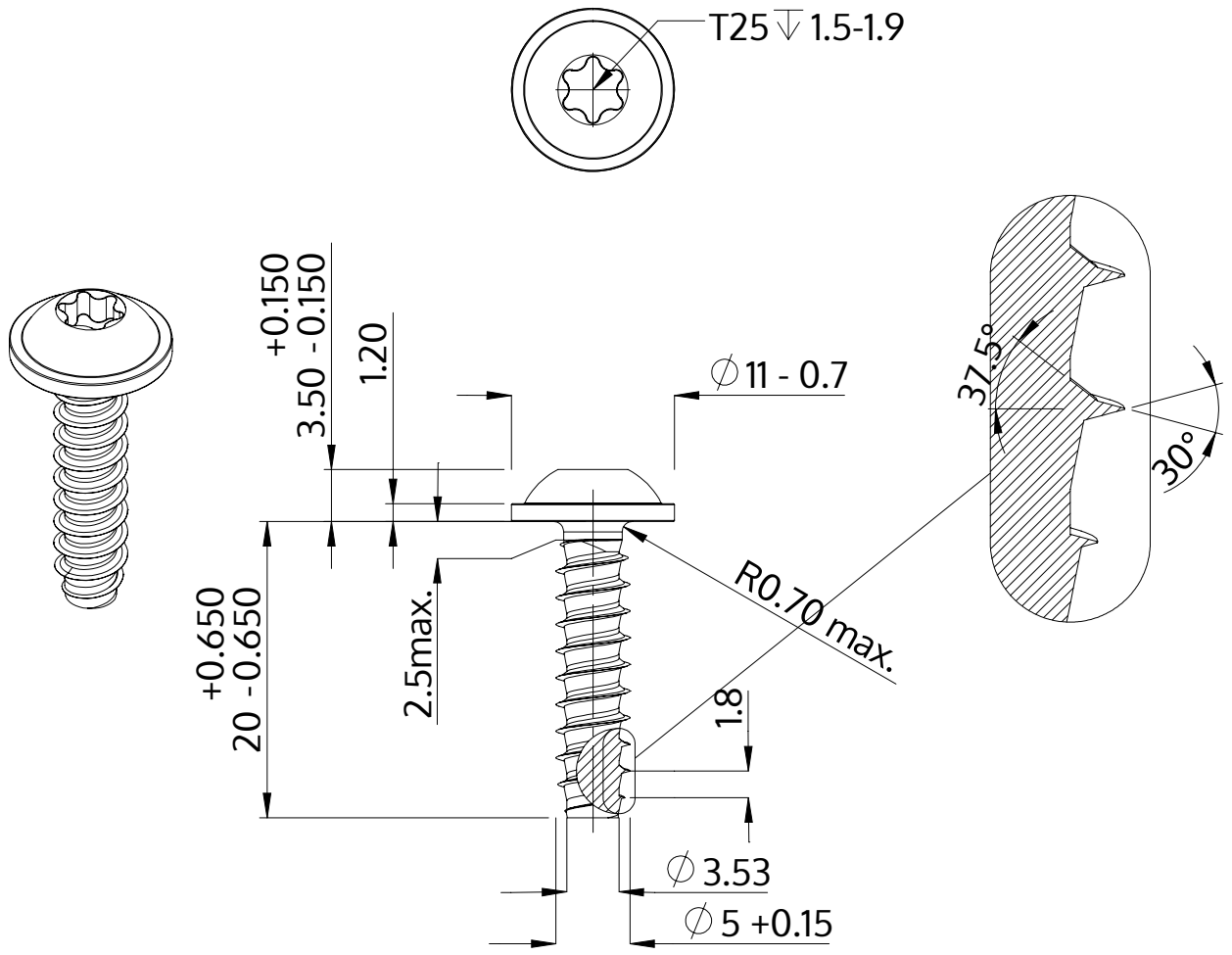

Descripción	STP38 5.0x20.0 - T25
Material	Acero Inoxidable A2
Superficie	negro
Peso	3.282 kg / 1000 Piezas

SCREWERK	**STP380500200J**	
Diseño métrico	Escalada 2:1	2024-10