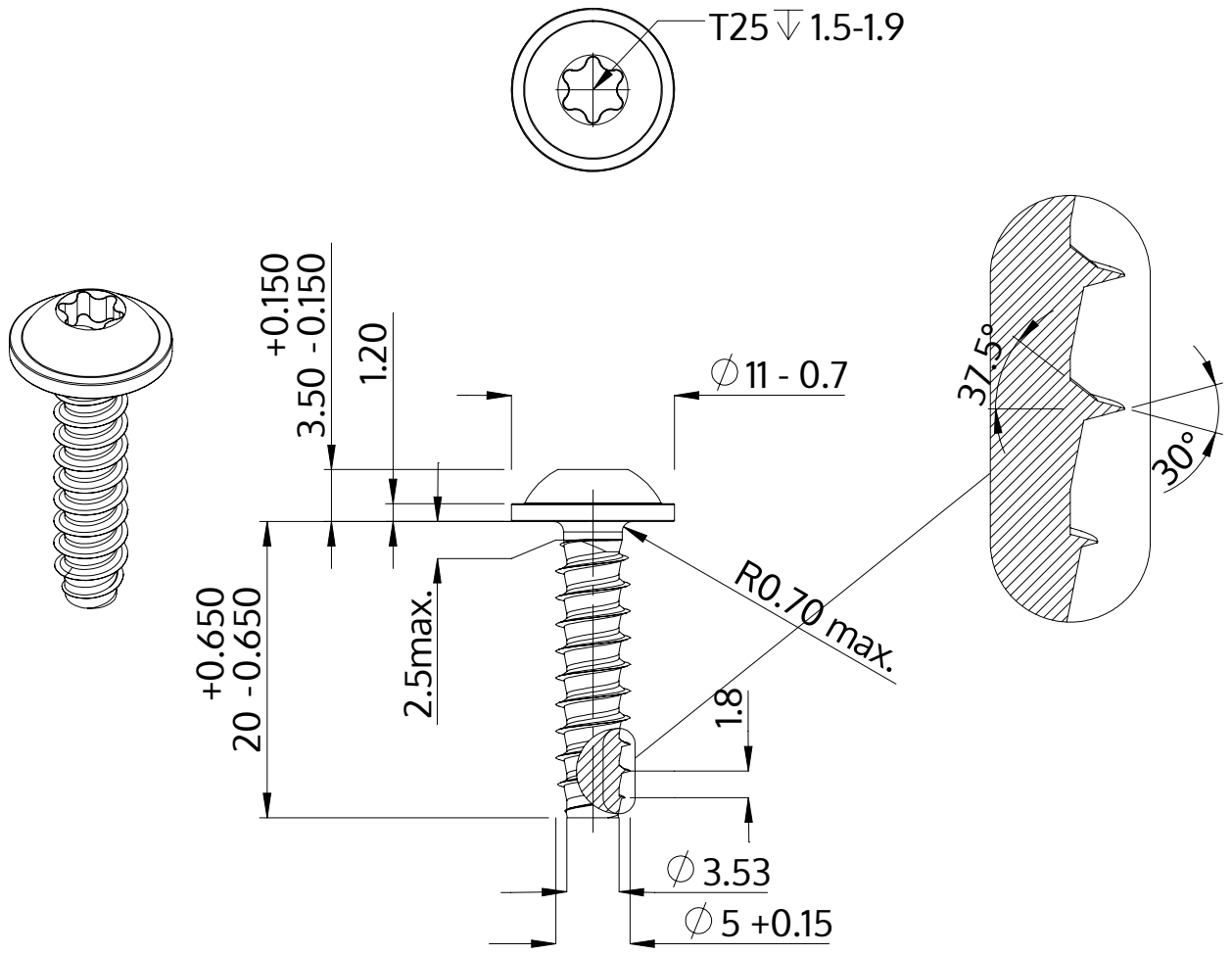

Descrizione	STP38 5.0x20.0 - T25
Materiale	acciaio inossidabile A2
Superficie	bianco-decapato e passivato
Peso	3.282 kg / 1000 pezzi

SCREWERK	**STP380500200E**	
Disegno metrico A4	Scala 2:1	2024-10